Scheda tecnica

SECURITY
MADE IN GERMANY
SINCE 1883

Apparecchio a rulli doppio, rigido

Articolo n. Articolo n.: TÜ1750

I rulli vengono utilizzati in combinazione con le guide profilate.

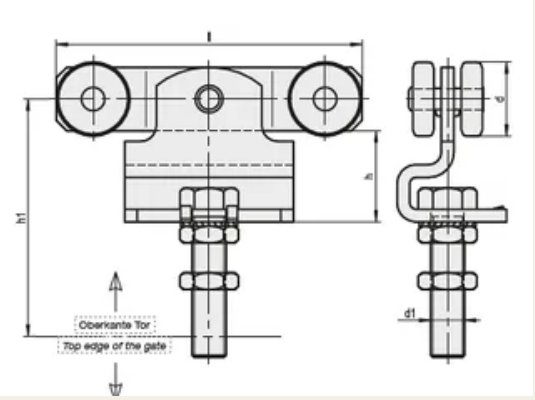

Caratteristiche

- Acciaio zincato galvanico e cromato

Descrizione delle funzioni

I rulli sono disponibili in diverse dimensioni.