Scheda tecnica

SECURITY
MADE IN GERMANY
SINCE 1883

Maniglie a conchiglia ribaltabili Avvitabili

Articolo n. Articolo n.: TÜ3450

Le maniglie a conchiglia ribaltabili vengono utilizzate, ad esempio, nelle palestre o nei centri sportivi per azionare le porte. Sono incassate nell'anta della porta e non sporgono. In questo modo si riduce al minimo il rischio di lesioni.

Caratteristiche

- Maniglia incassata in acciaio e anello ribaltabile in alluminio
- Cilindro rotondo svizzero o BB su richiesta
- Distanza minima per foratura PZ 55 mm
- Conchiglia disponibile anche in alluminio
- Colori speciali su richiesta

Descrizione delle funzioni

Queste maniglie sono realizzate in acciaio e sono fissate con 4 viti a vista.

Dati tecnici

Colore	Argento

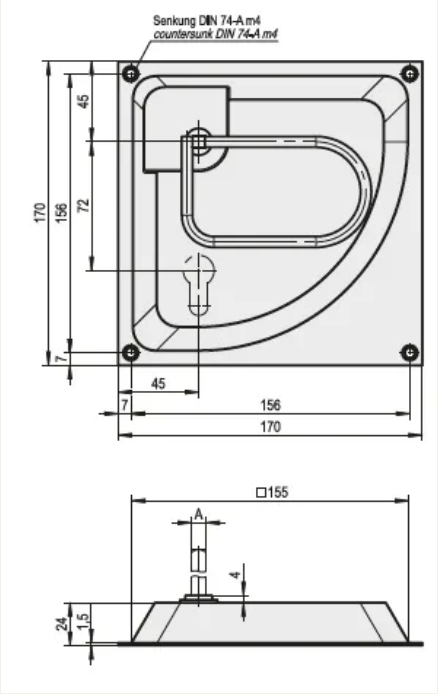
Senkung DIN 74-A m4
countersunk DIN 74-A m4
170
156
45
72
7
45
7
156
170
□155
A
4
24
1,5