Scheda tecnica

SECURITY
MADE IN GERMANY
SINCE 1883

Maniglie a conchiglia ribaltabili Avvitabili

Articolo n. Articolo n.: TÜ3550

Le maniglie a conchiglia ribaltabili vengono utilizzate, ad esempio, nelle palestre o nei centri sportivi per azionare le porte. Sono incassate nell'anta della porta e non sporgono. In questo modo si riduce al minimo il rischio di lesioni.

Caratteristiche

- Maniglia incassata in acciaio e anello ribaltabile in alluminio
- Anello ribaltabile fisso girevole
- Linguetta in acciaio zincato
- Conchiglia e maniglia in alluminio

Descrizione delle funzioni

Queste maniglie sono disponibili in alluminio o acciaio.
Sono fissate con 4 viti a vista.

Dati tecnici

Colore	Argento

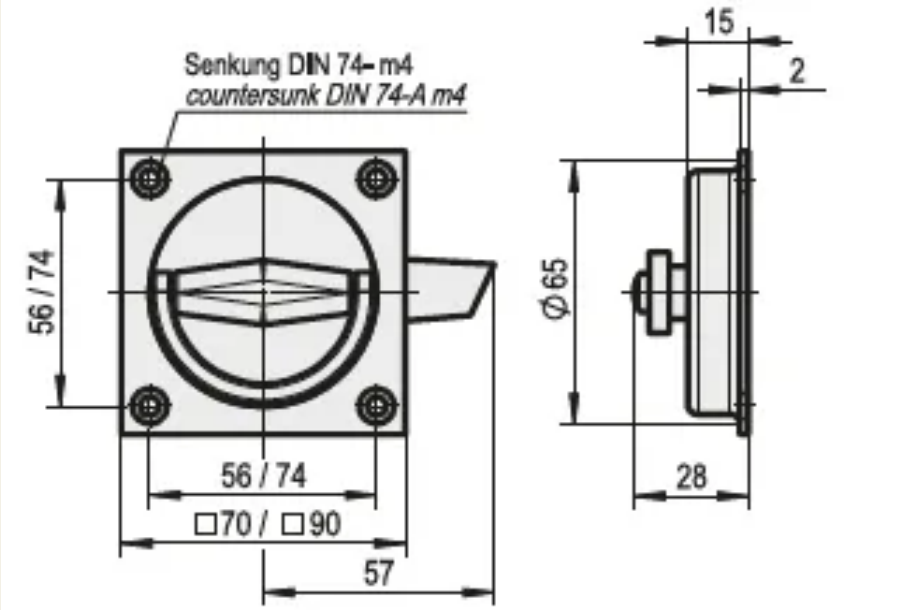
Senkung DIN 74- m4
countersunk DIN 74-A m4
56 / 74
56 / 74
□70 / □90
57
15
2
Ø 65
28