Scheda tecnica

SECURITY
MADE IN GERMANY
SINCE 1883

Maniglie a conchiglia ribaltabili Avvitabili

Articolo n. Articolo n.: TÜ3800

Le maniglie a conchiglia ribaltabili vengono utilizzate, ad esempio, nelle palestre o nei centri sportivi per azionare le porte. Sono incassate nell'anta della porta e non sporgono. In questo modo si riduce al minimo il rischio di lesioni.

Caratteristiche

- Acciaio/alluminio = Maniglia incassata in acciaio e anello ribaltabile in alluminio a scelta
  Alluminio = Maniglia incassata e anello ribaltabile in alluminio

Descrizione delle funzioni
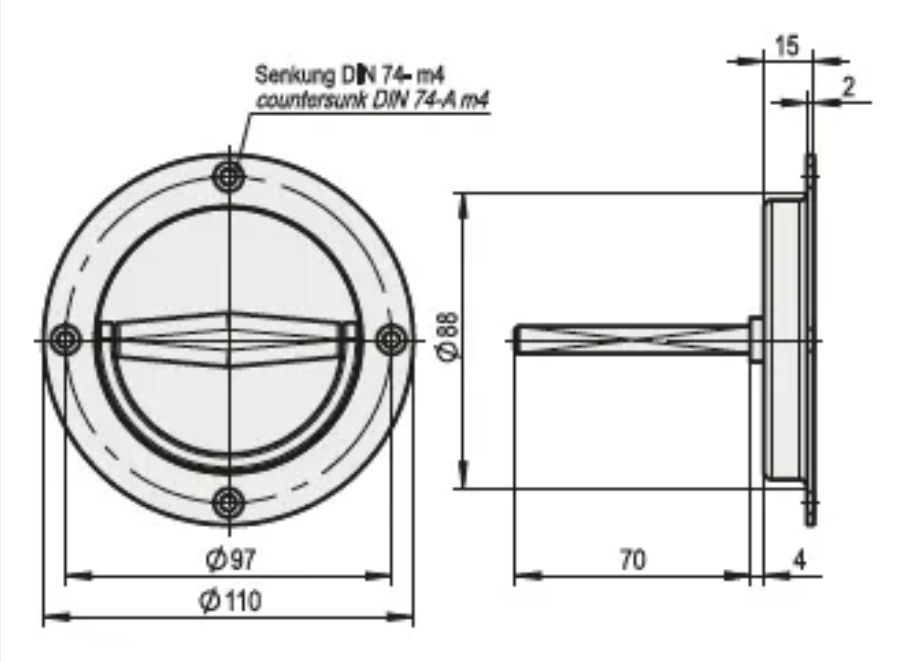
Queste maniglie sono disponibili in alluminio o acciaio.
Sono fissate con 4 viti a vista.