Scheda tecnica

SECURITY
MADE IN GERMANY
SINCE 1883

Maniglie a conchiglia ribaltabili Avvitabili

Articolo n. Articolo n.: TÜ3850

Le maniglie a conchiglia ribaltabili vengono utilizzate, ad esempio, nelle palestre o nei centri sportivi per azionare le porte. Sono incassate nell'anta della porta e non sporgono. In questo modo si riduce al minimo il rischio di lesioni.

Caratteristiche

- Acciaio inox = Maniglia incassata e anello ribaltabile in acciaio inox

Descrizione delle funzioni

Queste maniglie sono realizzate in acciaio inox e sono fissate in 4 punti visibili.

Dati tecnici

Materiale	Acciaio inox
Superficie	Opaco
Colore	Argento

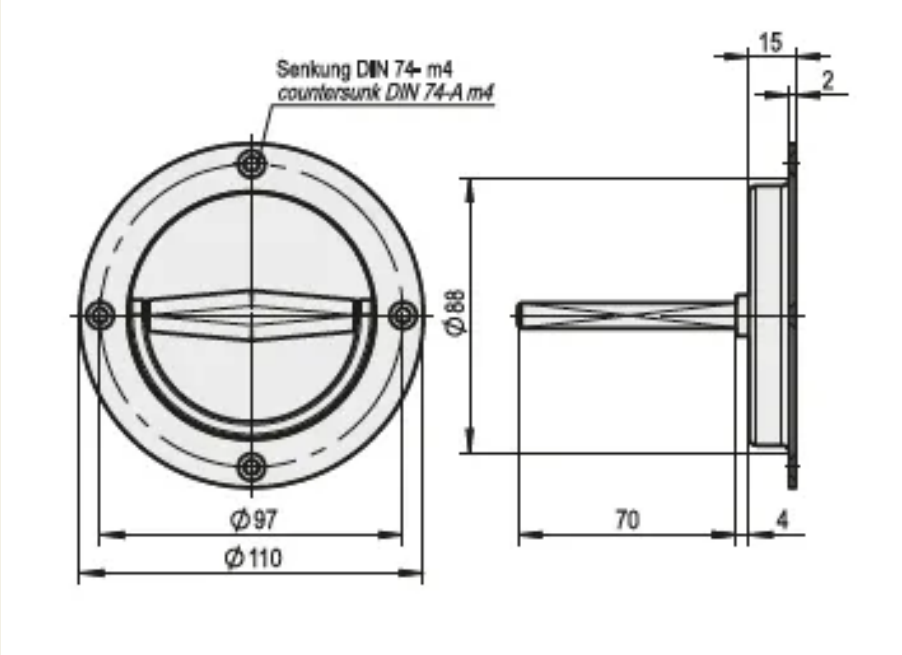
Senkung DIN 74- m4
countersunk DIN 74-A m4
15
2
Ø 88
Ø 97
Ø 110
70
4