Scheda tecnica

SECURITY
MADE IN GERMANY
SINCE 1883

Rosette di sicurezza per cilindri profilati

Articolo n. Articolo n.: TÜ450

Le rosetta per serrature a scatto sono comunemente utilizzate per l'inserimento su porte interne ed esterne e sono disponibili in alluminio o acciaio inox.

Caratteristiche

- Predisposto per cilindri profilati

Descrizione delle funzioni

Le Rosette sono angolari e disponibili in diverse altezze.

Dati tecnici

Colore	Argento

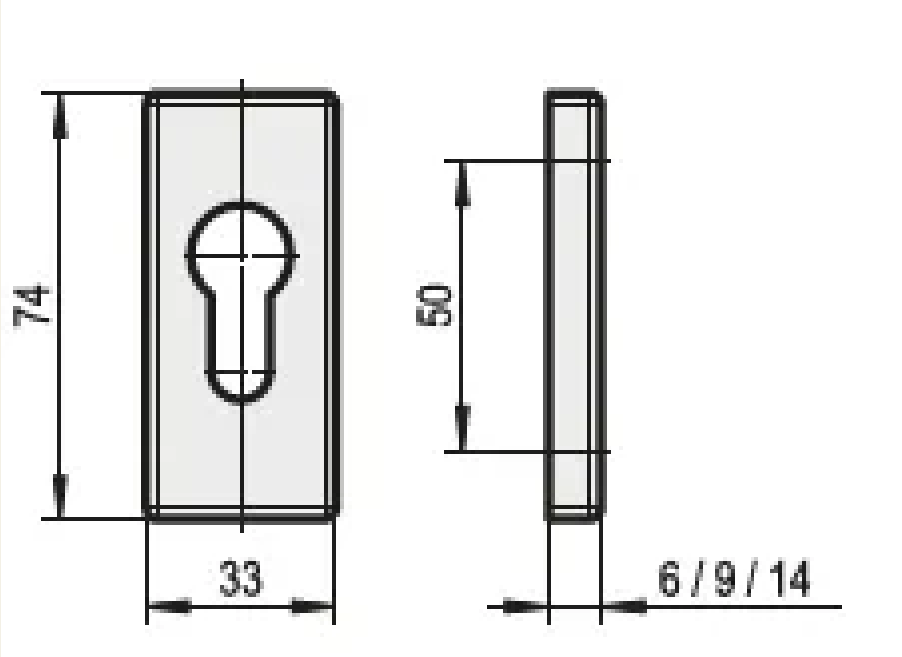
74
33
50
6 / 9 / 14