Scheda tecnica

SECURITY
MADE IN GERMANY
SINCE 1883

Rosette di sicurezza per cilindri profilati

Articolo n. Articolo n.: TÜ600

Le rosetta per serrature a scatto sono comunemente utilizzate per l'inserimento su porte esterne. Sono disponibili in alluminio e dispongono di un dispositivo antieffrazione integrato per il cilindro.

Caratteristiche

- Altezza 6 mm, 10 mm, 14 mm

Descrizione delle funzioni

Le Rosette sono angolari e disponibili in diverse altezze.

Dati tecnici

Materiale	Alluminio
Superficie	Zincato
Colore	Argento

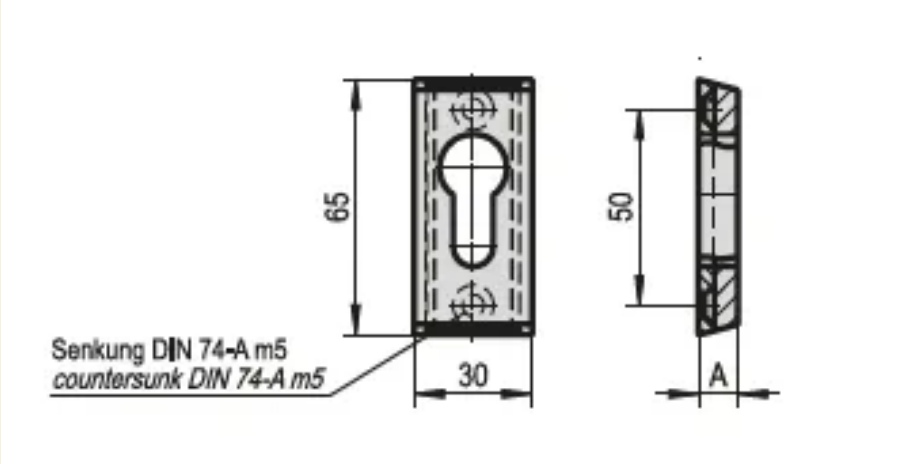
65
50
Senkung DIN 74-A m5
countersunk DIN 74-A m5
30
A