SECURITY
MADE IN GERMANY
SINCE 1883

Guida Dell'asta per Barra quadra

Articolo n. Articolo n.: TV650

Le guide per aste sono necessarie come accessori per i catenacci.

Caratteristiche

- Acciaio zincato, a scelta Acciaio inox

Descrizione delle funzioni

Le guide dell'asta per aste piatte sono realizzate in acciaio zincato o acciaio inox. Sono disponibili in diverse dimensioni.

Dati tecnici

Colore	Argento

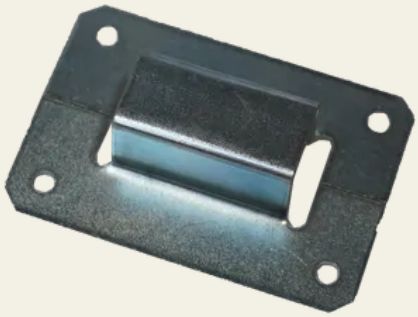

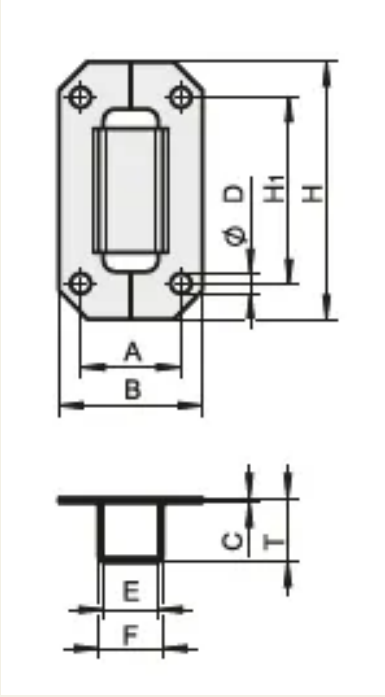
ØD
H1
H
A
B
C
T
E
F