SECURITY
MADE IN GERMANY
SINCE 1883

Serratura per cassettiera con scrocco

Articolo n. Articolo n.: V01801420/30

Le serrature a vite sono progettate per diverse applicazioni. Grazie alle loro dimensioni ridotte, trovano spesso impiego nelle ante dei mobili o nei cancelli da giardino.

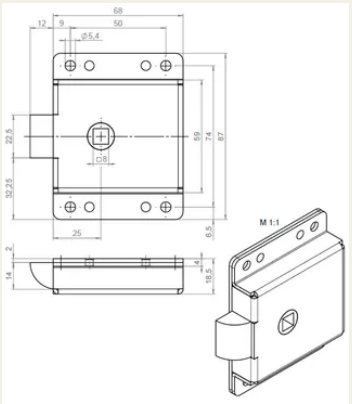

Caratteristiche

- Serratura Acciaio zincato
- Notch quadrato 8 mm

Descrizione delle funzioni

Questi blocchi dello scrocco vengono avvitati sull'anta della porta. Si azionano tramite un quadrato di 8 mm.

Dati tecnici

Materiale	Acciaio
Superficie	Zincato
Colore	Argento
Dado [mm]	8
Materiale corpo serratura	Acciaio Zincato
Dimensioni LxPxA	87x68x19
Interasse [mm]	25