Scheda tecnica

SECURITY
MADE IN GERMANY
SINCE 1883

# Linguetta in acciaio zincato con manovella da 2 mm

Articolo n. Articolo n.: V02005270

La linguetta serve per regolare l'altezza in base alla chiusura a scatto scelta e consente così di compensare eventuali differenze tra il telaio dell'armadio e lo sportello di chiusura. Le linguette sono disponibili in versione neutra, con inclinazione positiva o negativa, a seconda della situazione di installazione.

## Caratteristiche

- Utilizzabile a destra / sinistra
- Struttura compatta
- Versatile (con diverse chiusure a scatto)
- Su richiesta disponibile montato su una chiusura a scatto

## Dati tecnici

| | |
|---|---|
| Materiale | Acciaio |
| Superficie | Zincato |
| Colore | Argento |
| Caratteristica | Con fermo dell'anta |
| Lunghezza dell'alloggiamento [mm] | 18 |
| Manovella [mm] | 2 |
| Linguetta [mm] | 45 |

SECURITY
MADE IN GERMANY
SINCE 1883

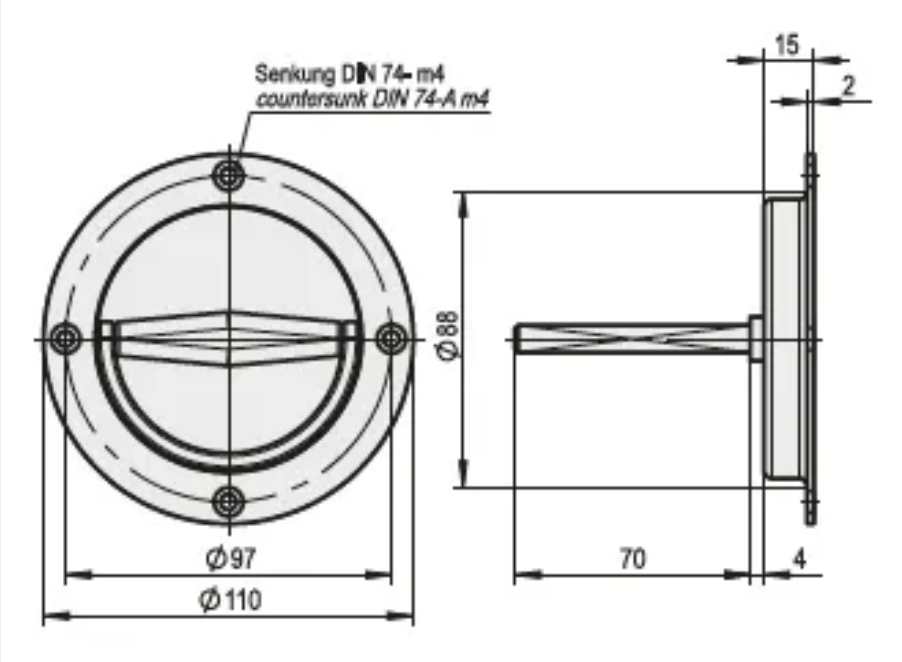
Senkung DIN 74- m4
countersunk DIN 74-A m4
15
2
Ø88
Ø97
Ø110
70
4