Scheda tecnica

SECURITY
MADE IN GERMANY
SINCE 1883

Profilo semicilindrico

Articolo n. Articolo n.: V14060000

I cilindri con profilo normale sono realizzati in ottone nichelato.

Caratteristiche

- Profilo normale
- Chiusura diversa o uguale
- Ottone nichelato opaco

Descrizione delle funzioni

I cilindri a profilo semicilindrico sono disponibili in diverse versioni. Tutte le lunghezze standard, 5 o 6 perni di chiusura, Naso di bloccaggio regolabile, Bloccaggio uguale o diverso.

Dati tecnici

Materiale	Ottone
Superficie	Opaco
Colore	Argento

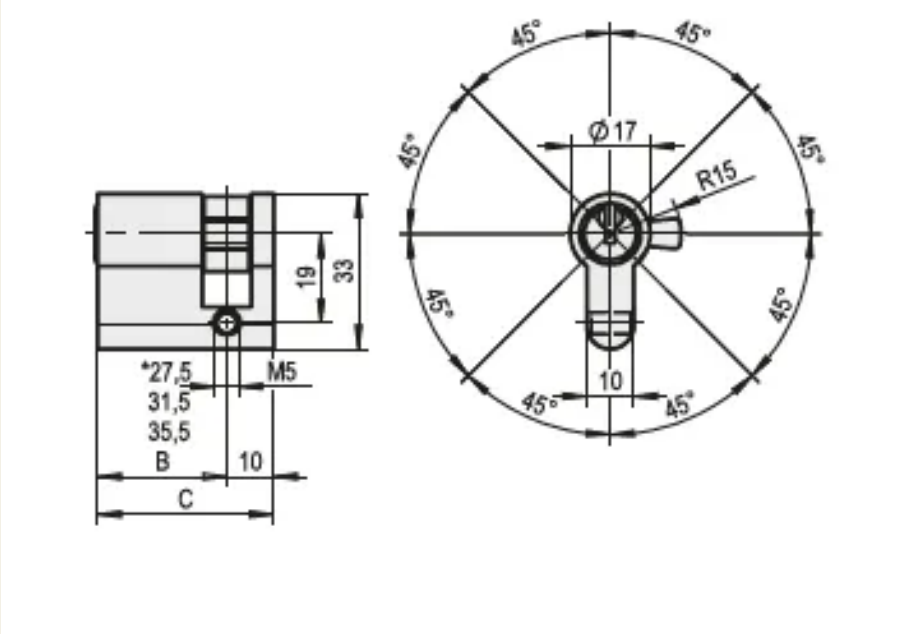
45°
45°
45°
45°
45°
45°
45°
45°
Ø 17
R15
19
33
*27,5
31,5
35,5
M5
B
10
C
10