Scheda tecnica

SECURITY
MADE IN GERMANY
SINCE 1883

Cerniera Acciaio inox 2 parti

Articolo n. Articolo n.: V15403650

I nastri di costruzione vengono solitamente saldati alla struttura della porta.

Caratteristiche

- Superficie visibile Acciaio inox lucido
- Cerniera Non perforato
- Perno Rivettato su entrambi i lati

Descrizione delle funzioni

Queste cinghie sono realizzate in acciaio inox e sono in due parti.

Dati tecnici

Materiale	Acciaio inox
Superficie	Spazzolato
Colore	Argento
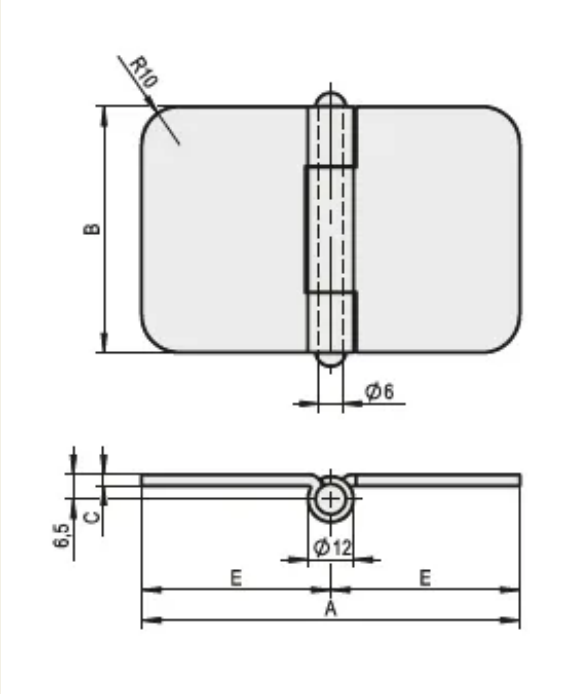
SECURITY
MADE IN GERMANY
SINCE 1883