SECURITY
MADE IN GERMANY
SINCE 1883

Cerniera in poliammide con perno in ottone

Articolo n. Articolo n.: V15407001/2

Queste cerniere sono solitamente utilizzate per pareti divisorie leggere.

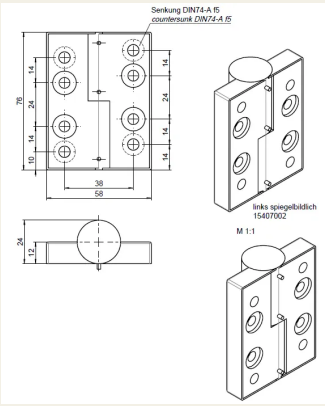

Caratteristiche

- Perno della cerniera in ottone
- Corpo della cerniera e tappo di copertura in poliammide nera
- Inserti delle linguette della cerniera in acciaio zincato
- Altri colori su richiesta

Descrizione delle funzioni

I fermi sono composti da due parti in poliammide nera tenute insieme da un perno in ottone.

Dati tecnici

Materiale	Poliammide
Colore	Nero
Dimensioni [mm]	76 x 57 x 12

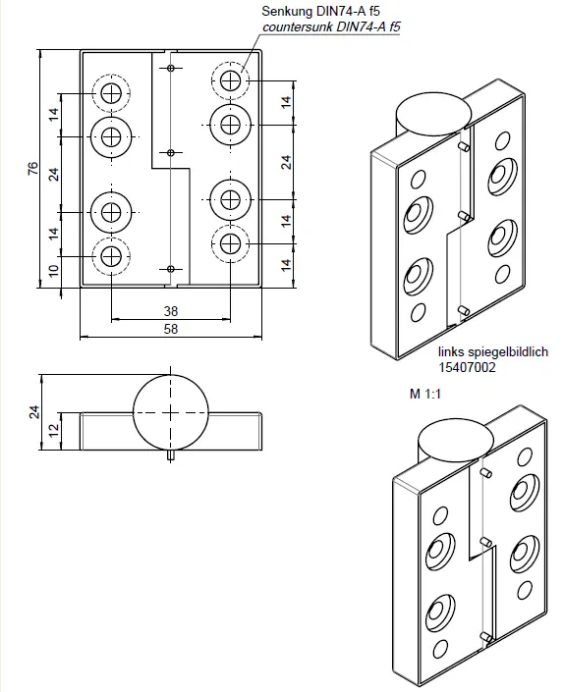
Senkung DIN74-A f5
countersunk DIN74-A f5
76
14
24
14
10
14
24
14
14
38
58
24
12
links spiegelbildlich
15407002
M 1:1