Scheda tecnica

SECURITY
MADE IN GERMANY
SINCE 1883

Leva a cappio

Articolo n. Articolo n.: V17200080

Le leve ad anello sono adatte per il basculante per porte pieghevoli

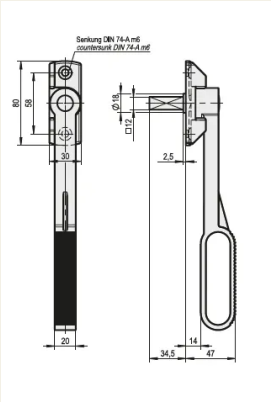

Caratteristiche

- Perno quadrato 12 mm

Descrizione delle funzioni

Le leve ad anello sono realizzate in acciaio zincato. La leva ha un quadrato da 12 mm.

Dati tecnici

Materiale	Acciaio
Superficie	Zincato
Colore	Argento
Dimensioni [mm]	47 x 80 x 12

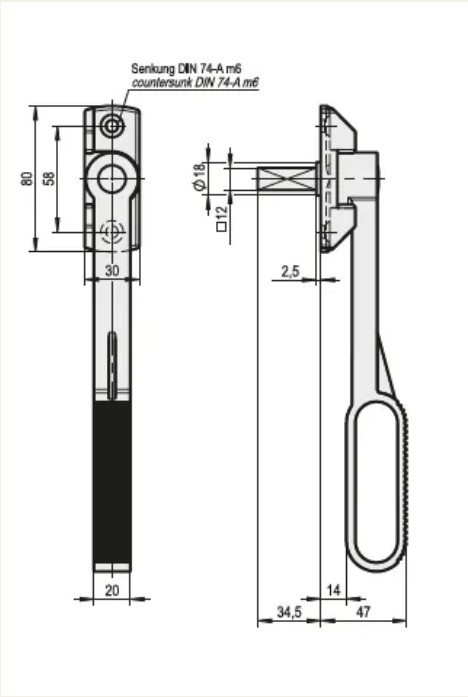
Senkung DIN 74-A m6
countersunk DIN 74-A m6
80
58
30
20
Ø18
□12
2,5
14
34,5
47