Scheda tecnica

SECURITY
MADE IN GERMANY
SINCE 1883

Rosettenschutzbeschlag für Comfortzylinder - PL6011-RSB1

Articolo n. Articolo n.: VA73400202

Ferramenta di protezione per rosetta Comfort - PL6011-RSB1



Caratteristiche

- Protegge dagli agenti atmosferici e dalle impurità (IP44). Offre una mimetizzazione ottica per il settore militare. Diversi modelli e colori disponibili su richiesta.

Descrizione delle funzioni

Lo sportello di copertura può essere aperto e chiuso manualmente ruotandolo attorno a un asse.

Dati tecnici

Materiale	ottone
Superficie	Sabbiato con microsfere di vetro
Colore	Varie
Attuazione	apribile manualmente
Montaggio	Piastra di base: predisposta con 3 fori svasati DIN 74-A M4; Coperchio: fissato
Avviamento del monaggio	tramite 3 viti - viti a testa svasata Torx M4x16 con perno di sicurezza secondo la Avvitabile norma DIN 9.123 (incluse nel Volume di fornitura!)
Angolo di apertura	185° (a seconda della situazione di installazione)
Tipo di protezione	IP44 (con coperchio chiuso)
Caratteristica	con Tappo Di Copertura fissato con perno

SECURITY
MADE IN GERMANY
SINCE 1883

Dati tecnici

Funzione di chiusura	chiudibile manualmente (fino a quel momento rimane aperto)
Tipo di chiusura	non bloccante
Tipo di porta	Adatto per porte funzionali e porte di sicurezza
Utilizzo	Copertura protettiva per cilindro Comfort
Dimensioni LxPxA	Ø (base): 118 mm; Ø (Coperchio): 88 mm; altezza totale: 31,5 mm
Peso [kg]	1,325



SECURITY
MADE IN GERMANY
SINCE 1883





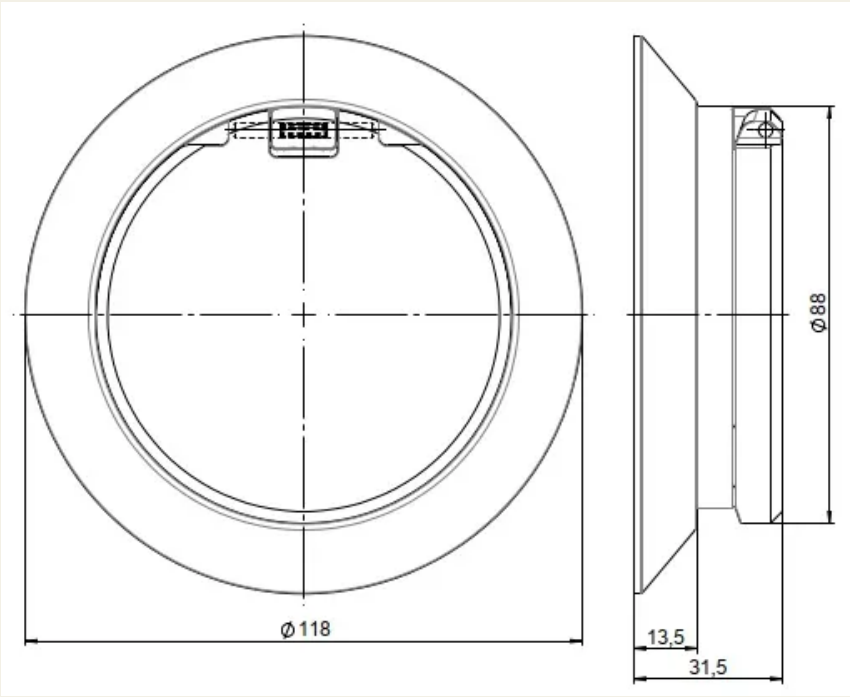
Ø 118
Ø 88
13,5
31,5