Ficha técnica

SECURITY
MADE IN GERMANY
SINCE 1883

Fechadura elétrica de encaixe 12V

Nº do artigo: AC3000

Fechadura de encaixe elétrica PYLOCX 12V

Características

- Fecho de pânico com acoplamento elétrico
- VDS C
- Trava reversível
- Ajustável para dentro/fora
- Testa em aço inoxidável mate, arredondada
- Porca dividida de 9 mm
- Com troca
- Eletrónica de controlo integrada (12 – 24 V CC)
- Vários encostos disponíveis a pedido
- Conjuntos de maçanetas adequados disponíveis a pedido

Descrição da função

A fechadura EK para portas de duas folhas possui um bloqueio automático com função antipânico mecânica na maçaneta interna. A saída é possível a qualquer momento. A maçaneta externa é acoplada eletricamente, ou seja, o acesso pode ser controlado eletricamente. O sinal necessário para isso é transmitido através do PYKEY e da unidade de módulo de comando. Em caso de funcionamento sem corrente, o PYKEY fornece a energia para a abertura.

Dados técnicos

Material	Aço inoxidável

SECURITY
MADE IN GERMANY
SINCE 1883

Dados técnicos
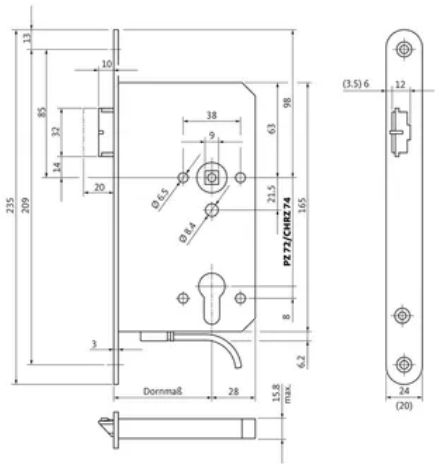
Superfície	Mate
Cor	Prata
Função de fecho	Eletrónico
Meio de fecho	PYKEY
Tipo de fecho	Auto-travamento