Ficha técnica

SECURITY
MADE IN GERMANY
SINCE 1883

Alavanca de pressão pesada - aço inoxidável

Nº do artigo: ADR 200

Características

- Para portas de montagem à superfície a partir de 60 mm de sobreposição
- Aço inoxidável esmerilado e jateado com areia
- Selecionável para abertura à direita ou à esquerda
- Com chapa de impressão
- Rolo em nylon

Locais de utilização

- Instalações para cozinhar e defumar
- Comércio de ferragens para refrigeração
- Construção metálica/portas
- Fabricante de portas refrigeradas
- Fabricante de câmaras frigoríficas

Dados técnicos

Material	Aço inoxidável
Superfície	Esmerilado e jato de areia
Intervalo de temperatura	-40 °C a +80 °C
Função de fecho	Impressão
Tipo de porta	Portas giratórias

SECURITY
MADE IN GERMANY
SINCE 1883

Dados técnicos
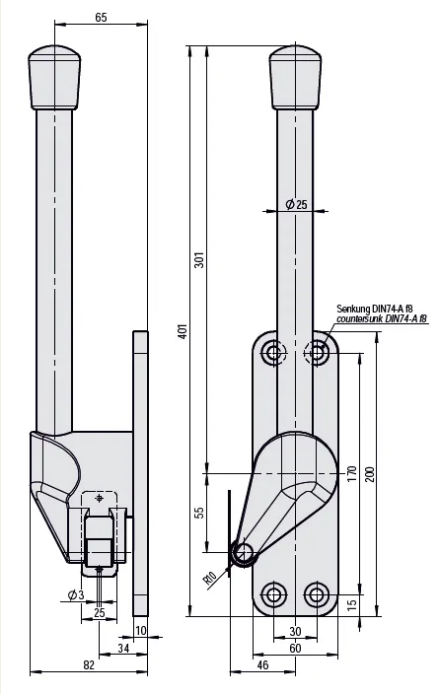
Espessura da porta [mm]	a partir de 76
Batente da porta	Direita / Esquerda