Ficha técnica

SECURITY
MADE IN GERMANY
SINCE 1883

Fecho para porta deslizante PIPE

Nº do artigo: BOLT 100

Características

- Para espessuras de porta de 76 a 160 mm
- Área de utilização até -25 °C
- Com cilindro de perfil e 3 chaves, fechamento diferente 1 – 10
- Adequado para montagem posterior
- Com abertura de emergência integrada
- Indicador visual da posição do ferrolho
- Utilizável à direita ou à esquerda
- Opcional: disponível para cilindros KABA
- Opcional: com íman e contacto Reed para portas de correr com acionamento

Locais de utilização

- Fabricante de câmaras frigoríficas
- Comércio de ferragens para refrigeração
- Construção metálica/portas
- Fabricante de portas refrigeradas

Dados técnicos

Material	Plástico
Superfície	Colorido
Cor	RAL 9.005

Dados técnicos
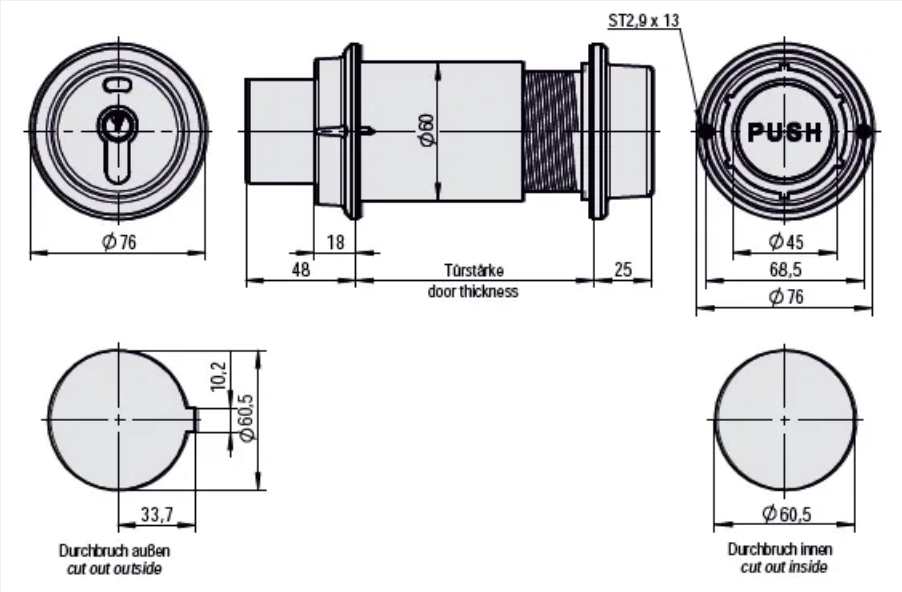
Intervalo de temperatura	-25 °C a +80 °C
Função de fecho	Fecho do parafuso
Tipo de bloqueio	PZ
Fechadura multiponto	Não
Tipo de porta	Portas de correr
Acessórios	Placas de calço
Espessura da porta [mm]	76 a 160
Batente da porta	Direita / Esquerda