Ficha técnica

SECURITY
MADE IN GERMANY
SINCE 1883

Fecho magnético para portas PIPE

Nº do artigo: BOLT 200

Características

- Para espessuras de porta de 78 a 120 mm
- Área de utilização até -25 °C
- Com cilindro de perfil e 3 chaves com fechamento diferente 1 – 10
- Adequado para montagem posterior
- Com abertura de emergência integrada
- Indicador visual da posição do ferrolho
- Utilizável à direita ou à esquerda
- Opcional: disponível para cilindros KABA

Locais de utilização

- Fabricante de câmaras frigoríficas
- Comércio de ferragens para refrigeração
- Construção metálica/portas
- Fabricante de portas refrigeradas

Dados técnicos

Material	Plástico
Superfície	Colorido
Cor	RAL 9.005
Intervalo de temperatura	-25 °C a +80 °C

SECURITY
MADE IN GERMANY
SINCE 1883

Dados técnicos
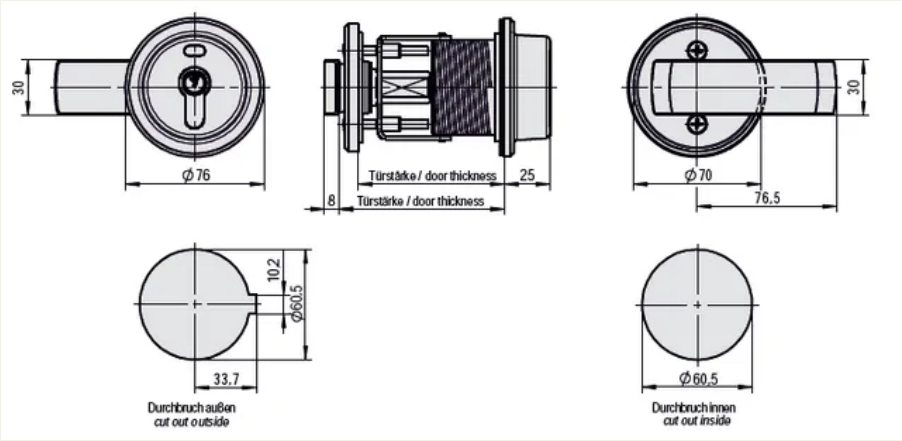
Função de fecho	Fecho de barra
Tipo de bloqueio	PZ
Fechadura multiponto	Não
Tipo de porta	Portas giratórias
Encosto [mm]	80
Espessura da porta [mm]	78 a 120
Batente da porta	Direita / Esquerda