Ficha técnica

SECURITY
MADE IN GERMANY
SINCE 1883

Fechadura de encaixe 74 mm de distância para cilindro KABA

Nº do artigo: KES 200

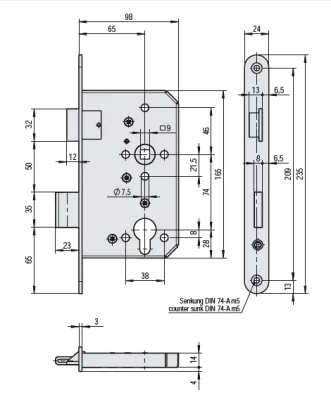

Características

- Para ambientes húmidos
- Com troca
- Testa em aço inoxidável, arredondada
- Trinco e fechadura polidos e niquelados
- Preparado para cilindro KABA
- Porca 9 mm
- Trinco reversível para abertura à direita e à esquerda
- Testa em aço inoxidável
- Encosto 65 mm

Locais de utilização

- Fabricante de câmaras frigoríficas
- Comércio de ferragens para refrigeração
- Construção metálica/portas
- Fabricante de portas refrigeradas
- Fabricante de portas isoladas

Dados técnicos

Material	Aço
Superfície	Galvanizado

SECURITY
MADE IN GERMANY
SINCE 1883

Dados técnicos

Função de fecho	Trinco/fechadura
Tipo de bloqueio	PZ
Fechadura multiponto	Não
Tipo de porta	Portas giratórias
Acessórios	Maçaneta
Porca [mm]	9
Medida da folha [mm]	235 x 24
Material Testa	Aço inoxidável
Material da caixa da fechadura	Aço
Encosto [mm]	65
Distância [mm]	74
Batente da porta	Direita / Esquerda

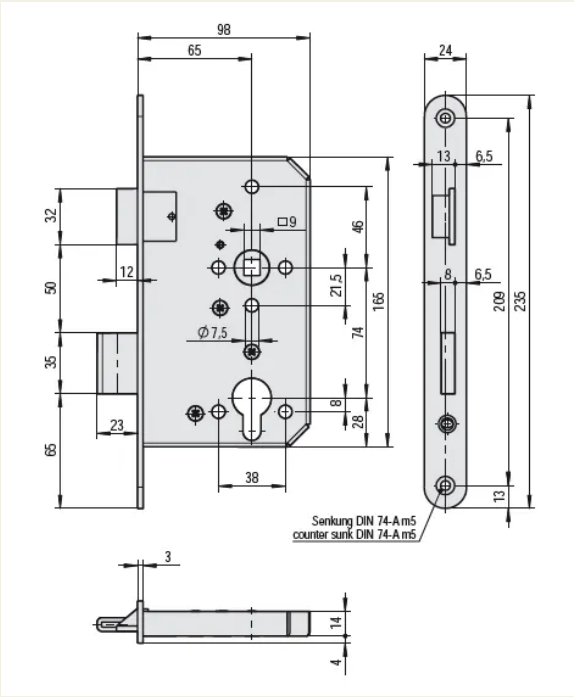
98
65
24
13
6,5
32
□9
46
12
8
6,5
50
21,5
209
235
166
Ø7,5
74
35
8
28
23
65
38
13
Senkung DIN 74-A m5
counter sunk DIN 74-A m5
3
14
4