Ficha técnica

SECURITY
MADE IN GERMANY
SINCE 1883

Par de puxadores para fechadura de parafuso - 13 mm Quadrado

Nº do artigo: KRD 200

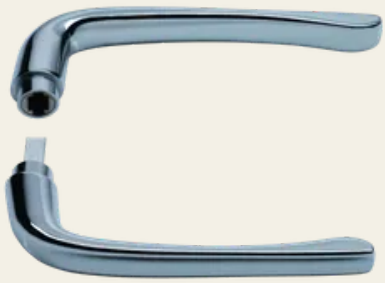

Características

- ZAMAK / aço inoxidável
- Quadrado 13 mm
- Adequado para espessuras de porta até 150 mm
- Para batentes à direita e à esquerda
- Placa longitudinal adicional disponível

Locais de utilização

- Fabricante de câmaras frigoríficas
- Comércio de ferragens para refrigeração
- Construção metálica/portas
- Fabricante de portas refrigeradas
- Fabricante de portas isoladas

Dados técnicos

Material	ZAMAK / aço inoxidável
Tipo de porta	Portas giratórias
Acessórios	Placa longa, placa interna
Porca [mm]	13
Espessura da porta [mm]	até 150

Dados técnicos
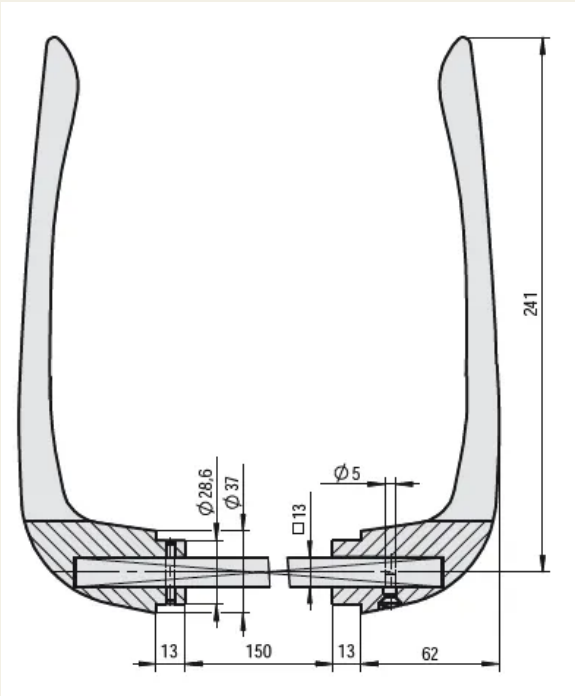
Batente da porta	Direita / Esquerda