Ficha técnica

SECURITY
MADE IN GERMANY
SINCE 1883

Fecho de parafuso - 14 mm Quadrado - não bloqueável

Nº do artigo: KSS 100

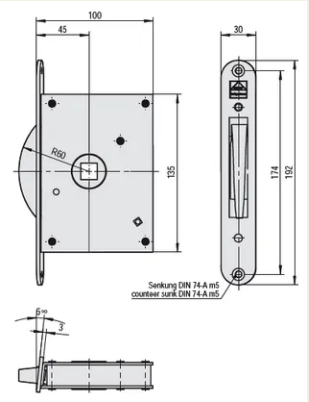

Características

- Sem dispositivo de fecho
- Porca 14 mm
- Para batente à direita ou à esquerda
- Com parafuso de aço
- Encosto 45 mm
- Adequado para aparelhos quentes

Locais de utilização

- Fabricante de câmaras frigoríficas
- Fabricante de portas isoladas
- Construção metálica/portas
- Fabricante de portas refrigeradas
- Fabricante de fornos

Dados técnicos

Material	Aço
Superfície	Galvanizado
Função de fecho	Prensas
Tipo de bloqueio	Cego

SECURITY
MADE IN GERMANY
SINCE 1883

Dados técnicos

Fechadura multiponto	Não
Tipo de porta	Portas giratórias
Acessórios	Puxador de porta, placa de impacto
Porca [mm]	14
Medida da folha [mm]	192 x 30
Material Testa	Aço
Material da fechadura	Fundição de revestimento de aço
Material da caixa da fechadura	Aço
Encosto [mm]	45
Distância [mm]	0
Batente da porta	Direita / Esquerda