Ficha técnica

SECURITY
MADE IN GERMANY
SINCE 1883

Grampos para fecho de alavanca de pressão

Nº do artigo: PHV 300

O sistema de bloqueio da alavanca unilateral, em aço inoxidável fundido de revestimento, pressiona com o seu parafuso, em conjunto com um ângulo de pressão no grampo, portas e escotilhas mais pequenas em toda a volta da vedação da porta. Robusto e com revestimento isolante térmico, o sistema funciona também em ambientes extremos.

Características

- Fundição de revestimento em aço inoxidável esmerilado e jato de areia
- Para batente à direita ou à esquerda
- Com inserção de plástico
- Adequado para aparelhos quentes
- Altura do batente 56 e 74 mm

Locais de utilização

- Fabricante de fornos
- Técnicas de cozimento e defumação
- Fabricante de câmaras frigoríficas
- Fabricante de portas refrigeradas
- Fabricante de portas isoladas

Dados técnicos

Material	Aço inoxidável

SECURITY
MADE IN GERMANY
SINCE 1883

Dados técnicos

Superfície	Esmerilado e jato de areia
Função de fecho	Prensas
Fechadura multiponto	Não
Tipo de porta	Portas giratórias
Batente da porta	Direita / Esquerda

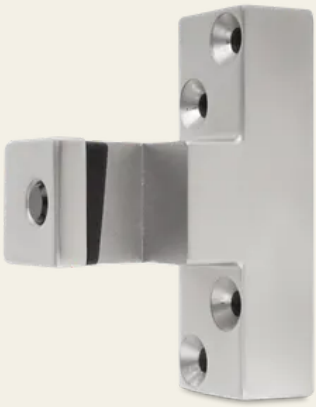

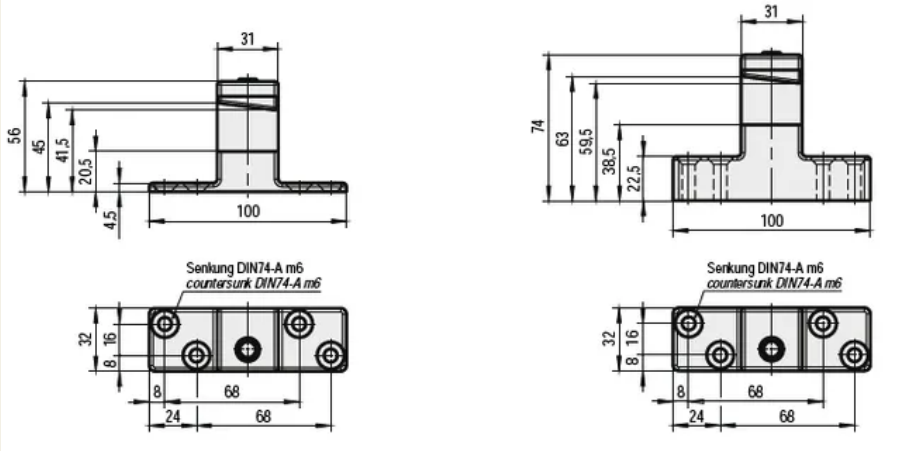
31
56
45
41,5
20,5
4,5
100
Senkung DIN74-A m6
countersunk DIN74-A m6
32
16
8
8
68
24
68
31
74
63
59,5
38,5
22,5
100
Senkung DIN74-A m6
countersunk DIN74-A m6
32
16
8
8
68
24
68