Ficha técnica

SECURITY
MADE IN GERMANY
SINCE 1883

Alavanca interior para câmaras frigoríficas com portas de correr - aço inoxidável

Nº do artigo: STG 200

Características

- Para portas de correr motorizadas e manuais
- Aço inoxidável jato de areia
- Selecionável para abertura à direita ou à esquerda
- Para interior e exterior
- Independente da espessura da porta
- Alavanca interior rebatível

Locais de utilização

- Fabricante de câmaras frigoríficas
- Comércio de ferragens para refrigeração
- Construção metálica/portas
- Fabricante de portas refrigeradas

Dados técnicos

Material	Aço inoxidável
Superfície	Esmerilado e jato de areia
Intervalo de temperatura	-40 °C a +80 °C
Função de fecho	Impressão
Tipo de porta	Portas de correr

SECURITY
MADE IN GERMANY
SINCE 1883

Dados técnicos
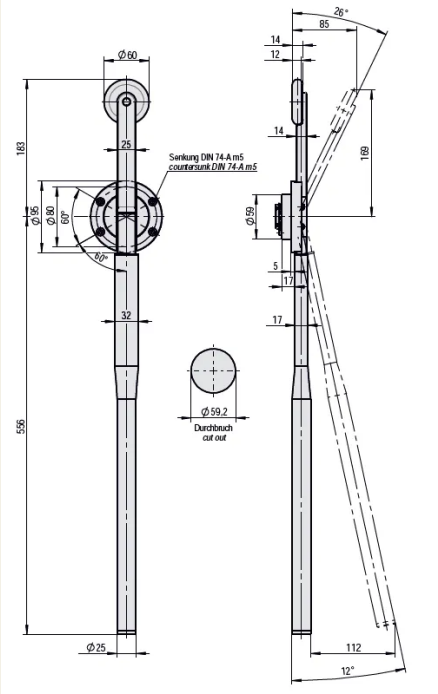
Espessura da porta [mm]	independente da espessura da porta
Batente da porta	Direita / Esquerda