SECURITY
MADE IN GERMANY
SINCE 1883

Fixação angular dupla

Nº do artigo: TÜ1100

As fixações angulares são utilizadas em combinação com os trilhos de rolamento perfilados.

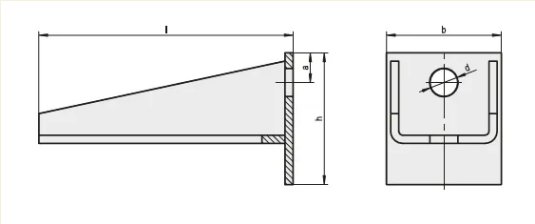

Características

- Aço galvanizado e cromado

Descrição da função
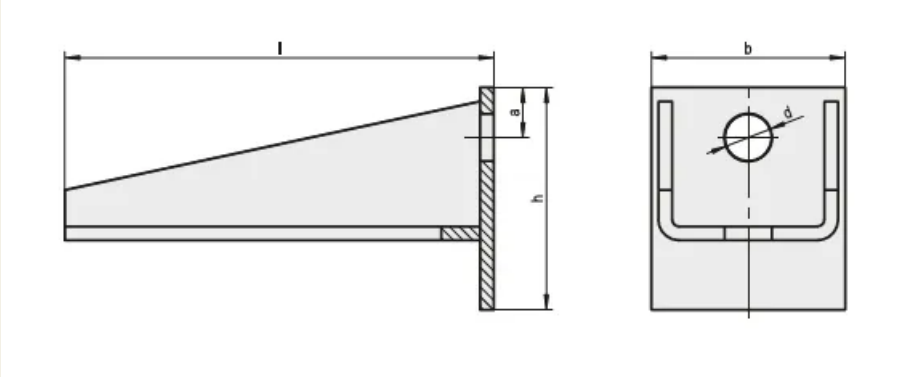
As fixações estão disponíveis em várias dimensões.