SECURITY
MADE IN GERMANY
SINCE 1883

Fixação ao teto simples

Nº do artigo: TÜ1250

As fixações para teto são utilizadas em combinação com os trilhos de perfil.

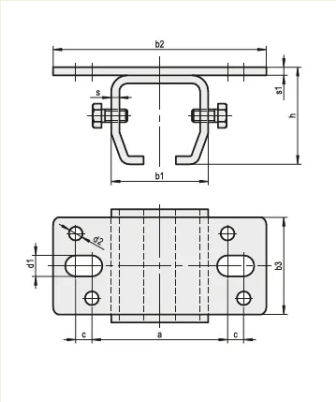

Características

- Aço galvanizado e cromado

Descrição da função
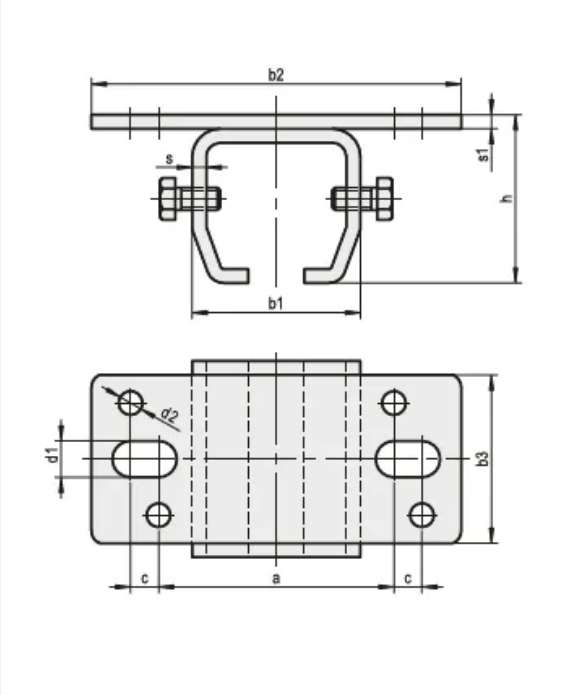
As fixações estão disponíveis em várias dimensões.