SECURITY
MADE IN GERMANY
SINCE 1883

Aparelho de rolagem emparelhado

Nº do artigo: TÜ1350

Os aparelhos de rolagem são utilizados em combinação com os trilhos de rolagem perfilados.

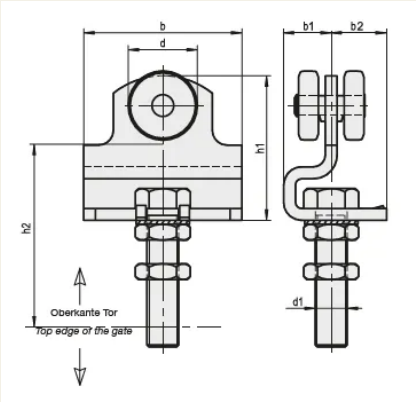

Características

- Aço galvanizado e cromado

Descrição da função
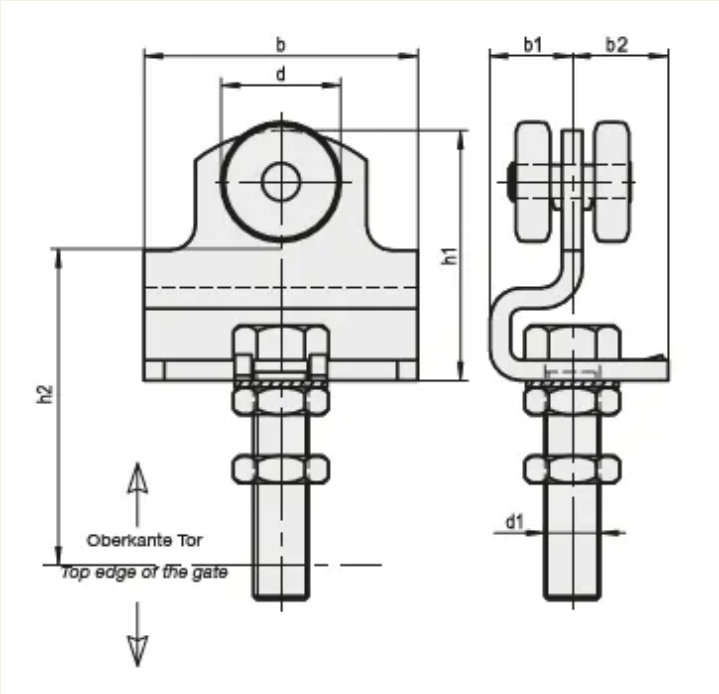
Os aparelhos de rolagem estão disponíveis em várias dimensões.