Ficha técnica

SECURITY
MADE IN GERMANY
SINCE 1883

Botão em alumínio com Roseta

Nº do artigo: TÜ150

Puxadores para inserção preferencial no lado exterior das portas.

Características

- Roseta montada de forma fixa e giratória

Descrição da função

Os botões estão disponíveis nas versões fixa ou giratória. As rosetas dos botões são arredondadas e destinadas a uma fixação visível com parafusos. Estão preparadas para a fixação de cavilhas quadradas de 8 mm.

Dados técnicos

Material	Alumínio
Superfície	Anodizado
Cor	Prata

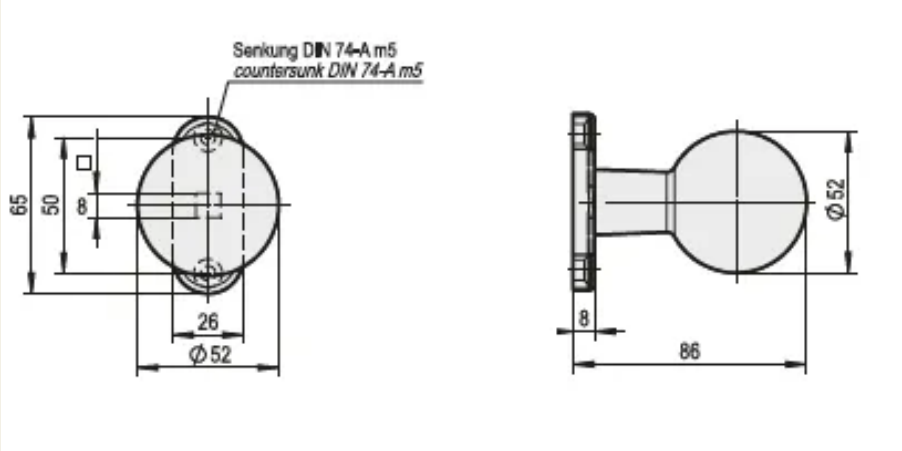
Senkung DIN 74-A m5
countersunk DIN 74-A m5
65
50
8
26
Ø 52
8
86
Ø 52