SECURITY
MADE IN GERMANY
SINCE 1883

Batentes para calhas aparafusáveis

Nº do artigo: TÜ2100

Os batentes dos trilhos limitam o percurso dos rolos.

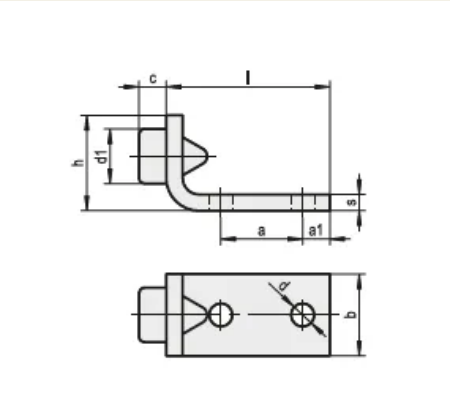

Características

- Aço galvanizado e cromado

Descrição da função
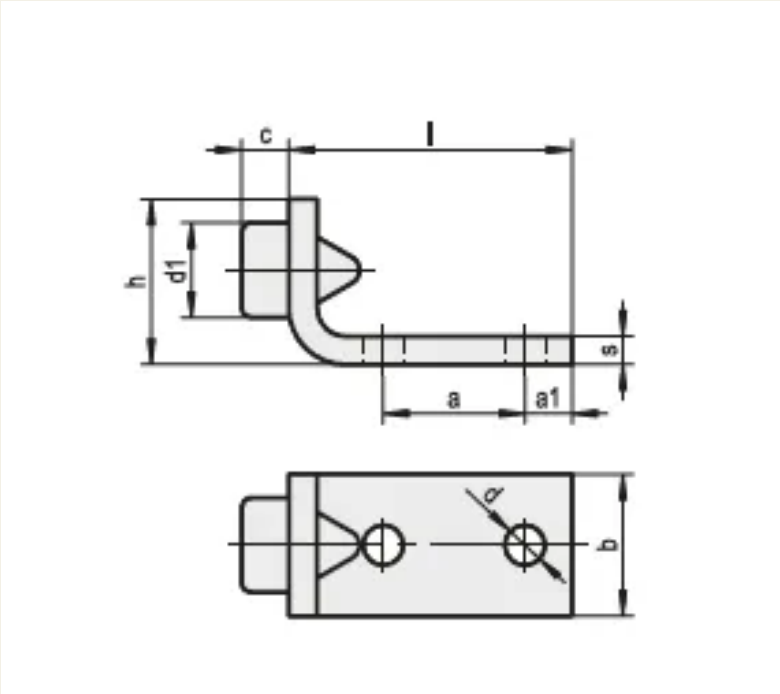
Os batentes estão disponíveis em várias dimensões.