SECURITY
MADE IN GERMANY
SINCE 1883

Rolos de guia duplos com placa de montagem

Nº do artigo: TÜ2300

Os roletes de guia são utilizados na extremidade inferior da folha e deslizam sobre um trilho inferior.

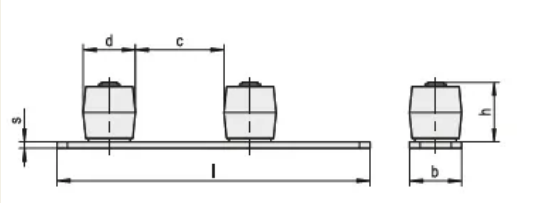

Características

- Aço galvanizado e cromado

Descrição da função
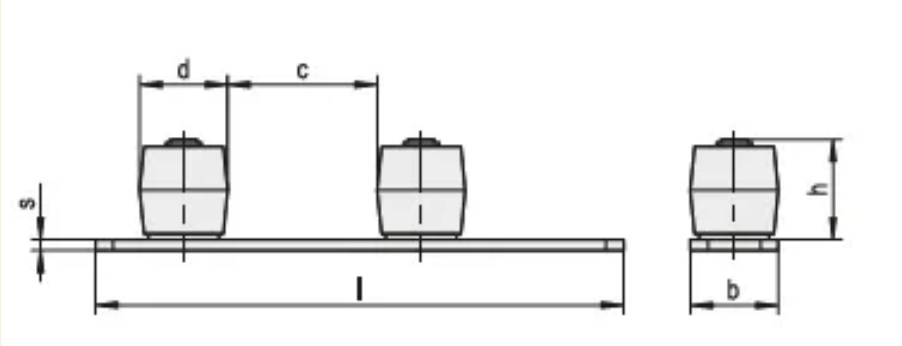
Os rolos prendem a extremidade inferior livre da folha ao longo de um trilho guia.