Ficha técnica

SECURITY
MADE IN GERMANY
SINCE 1883

Guia para tartarugas ajustável

Nº do artigo: TÜ2600

As guias para tartarugas limitam a asa e conduzem-na.

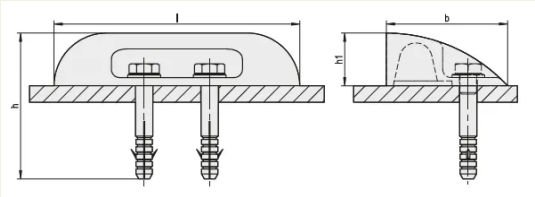

Características

- Aço galvanizado e cromado

Descrição da função
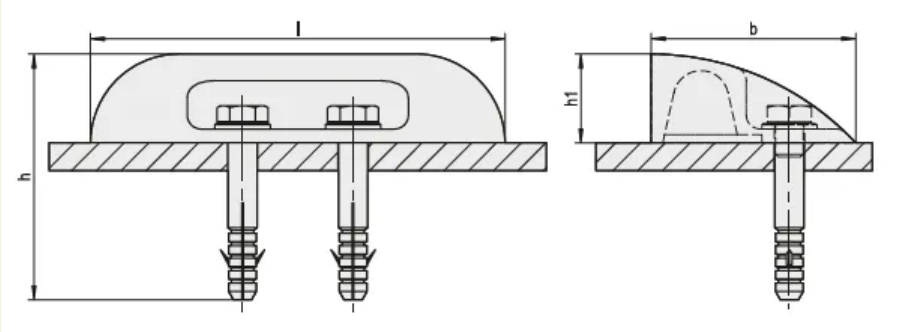
As guias prendem a folha e mantêm-na na posição durante o fecho.