Ficha técnica

SECURITY
MADE IN GERMANY
SINCE 1883

Calhas de rolamento para portões suspensos

Nº do artigo: TÜ2650

Os trilhos servem de base para os diferentes carros.

Características

- Capacidade de carga de 600 a 1.800 kg/m
- Comprimento padrão de 6 m

Descrição da função
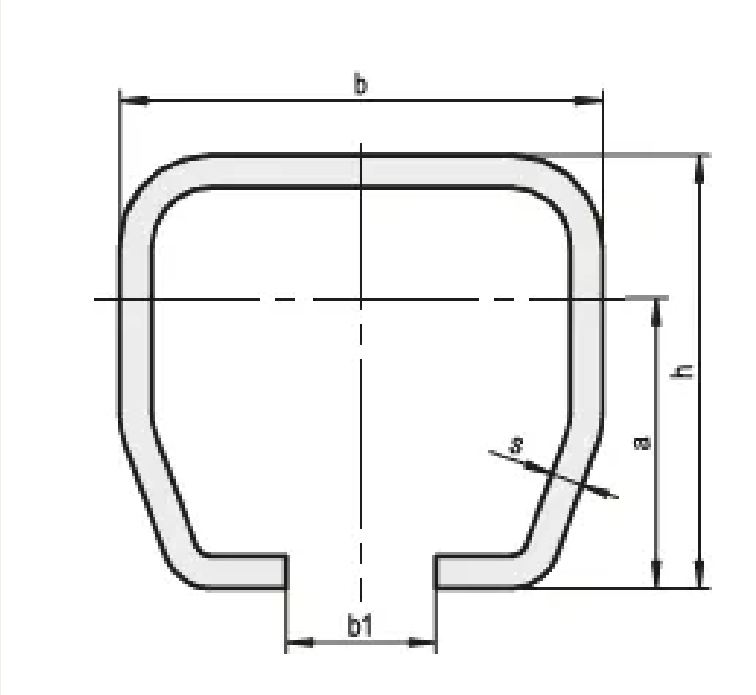
Trilhos de rolamento em aço ou aço inoxidável, disponíveis em várias dimensões.