SECURITY
MADE IN GERMANY
SINCE 1883

Rolo de guia externo aparafusável

Nº do artigo: TÜ3000

Os roletes de guia conduzem a folha na parte superior.

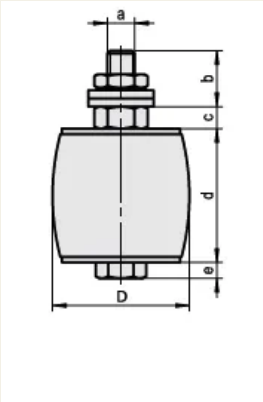

Características

- Nylon

Descrição da função
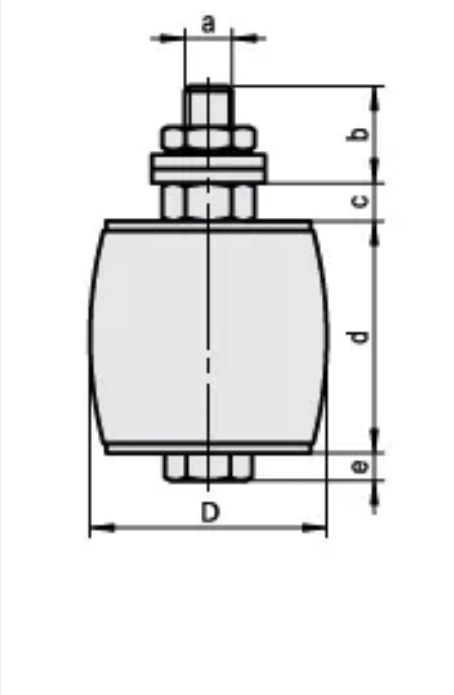
Os rolos são colocados na base e limitam o movimento da folha.