Ficha técnica

SECURITY
MADE IN GERMANY
SINCE 1883

# Pegas com anel dobrável aparafusáveis

Nº do artigo: TÜ3400

As maçanetas com concha dobrável são utilizadas, por exemplo, em ginásios ou pavilhões desportivos para abrir portas. Estão embutidas na folha da porta e não sobressaem. Desta forma, o risco de ferimentos é minimizado.

## Características

- Pega embutida e maçaneta em alumínio
- Cilindro redondo suíço ou BB a pedido
- Distância mínima para perfuração PZ 55 mm
- Versão também disponível em aço ou aço inoxidável
- Cores especiais a pedido

## Descrição da função

Estas pegas são fabricadas em alumínio e são aparafusadas de forma visível em 4 pontos.

## Dados técnicos

| | |
|---|---|
| Material | Alumínio |
| Superfície | Anodizado |
| Cor | Prata |

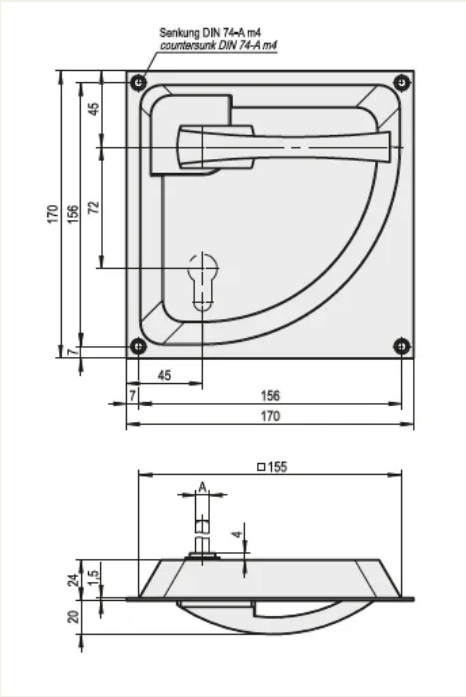
Senkung DIN 74-A m4
countersunk DIN 74-A m4
170
156
45
72
7
45
7
156
170
□155
A
4
24
1,5
20