Ficha técnica

SECURITY
MADE IN GERMANY
SINCE 1883

Pegas com anel dobrável aparafusáveis

Nº do artigo: TÜ3550

As maçanetas com concha dobrável são utilizadas, por exemplo, em ginásios ou pavilhões desportivos para abrir portas. Estão embutidas na folha da porta e não sobressaem. Desta forma, o risco de ferimentos é minimizado.

Características

- Pega embutida em aço e anel dobrável em alumínio
- Pega com anel dobrável fixa e giratória
- Língua em aço galvanizado
- Concha e pega em alumínio

Descrição da função

Estas pegas estão disponíveis em alumínio ou aço. São aparafusadas de forma visível em 4 pontos.

Dados técnicos

Cor	Prata

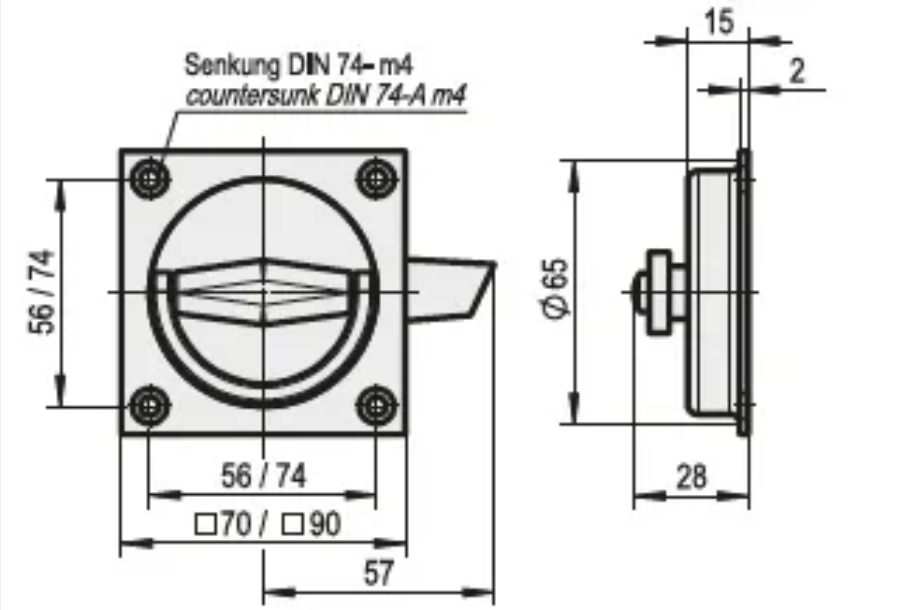
Senkung DIN 74- m4
countersunk DIN 74-A m4
56 / 74
56 / 74
□70 / □90
57
15
2
Ø 65
28