SECURITY
MADE IN GERMANY
SINCE 1883

Pegas com anel dobrável aparafusáveis

Nº do artigo: TÜ3750

As maçanetas com concha dobrável são utilizadas, por exemplo, em ginásios ou pavilhões desportivos para abrir portas. Estão embutidas na folha da porta e não sobressaem. Desta forma, o risco de ferimentos é minimizado.

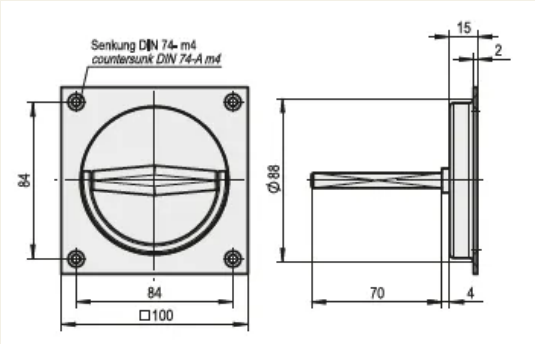

Características

- Aço inoxidável = Pega embutida e anel dobrável em aço inoxidável

Descrição da função

Estas pegas são fabricadas em aço inoxidável e são aparafusadas de forma visível em 4 pontos.

Dados técnicos

Material	Aço inoxidável
Superfície	Mate
Cor	Prata

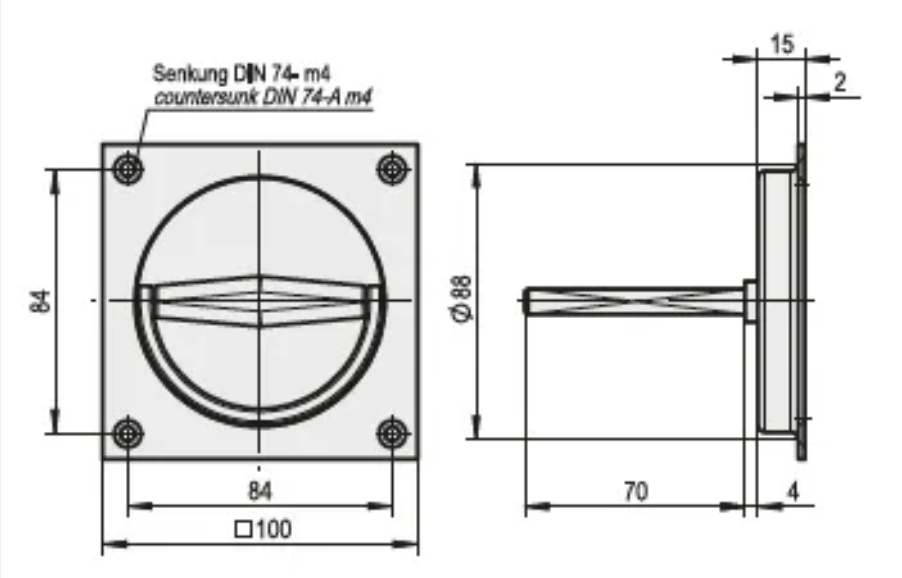
Senkung DIN 74- m4
countersunk DIN 74-A m4
84
84
□100
15
2
Ø 88
70
4