Ficha técnica

SECURITY
MADE IN GERMANY
SINCE 1883

Rosetas de segurança para cilindros de perfil

Nº do artigo: TÜ450

As rosetas para fechaduras são comuns para inserção em portas internas e externas e estão disponíveis em alumínio ou aço inoxidável.

Características

- Preparado para cilindros de perfil

Descrição da função

As rosetas são angulares e estão disponíveis em diferentes alturas.

Dados técnicos

Cor	Prata

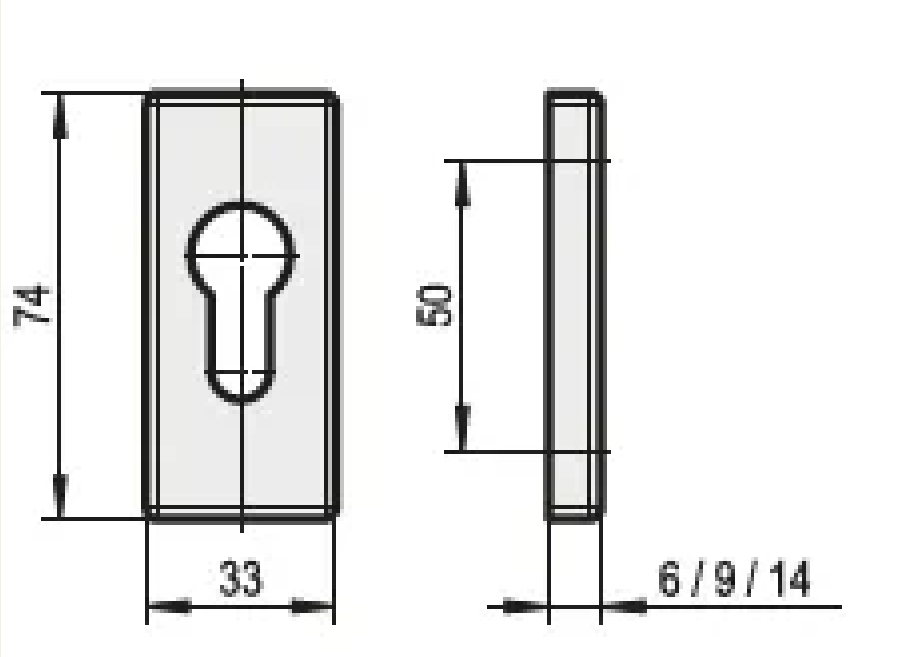
74
33
50
6 / 9 / 14