Ficha técnica

SECURITY
MADE IN GERMANY
SINCE 1883

Rosetas de segurança para cilindros de perfil

Nº do artigo: TÜ500

As rosetas para fechaduras são comuns para inserção em portas exteriores. Estão disponíveis em alumínio ou aço inoxidável e possuem uma proteção integrada contra a extração do cilindro.

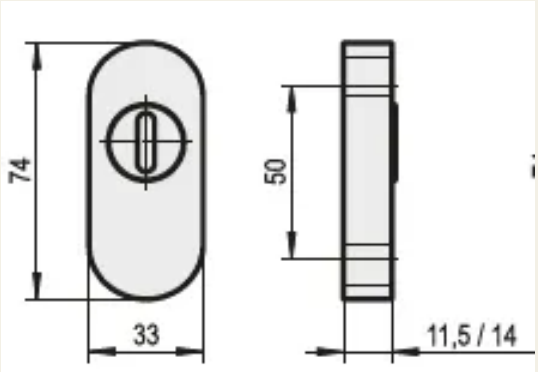

Características

- Preparado para cilindros de perfil
- Espessura de 11,5 mm adequada para saliência do cilindro máx. 7,5 mm
- Espessura de 14 mm adequada para saliência do cilindro máx. 10,5 mm

Descrição da função

As rosetas são ovais e estão disponíveis em várias alturas.

Dados técnicos

Cor	Prata

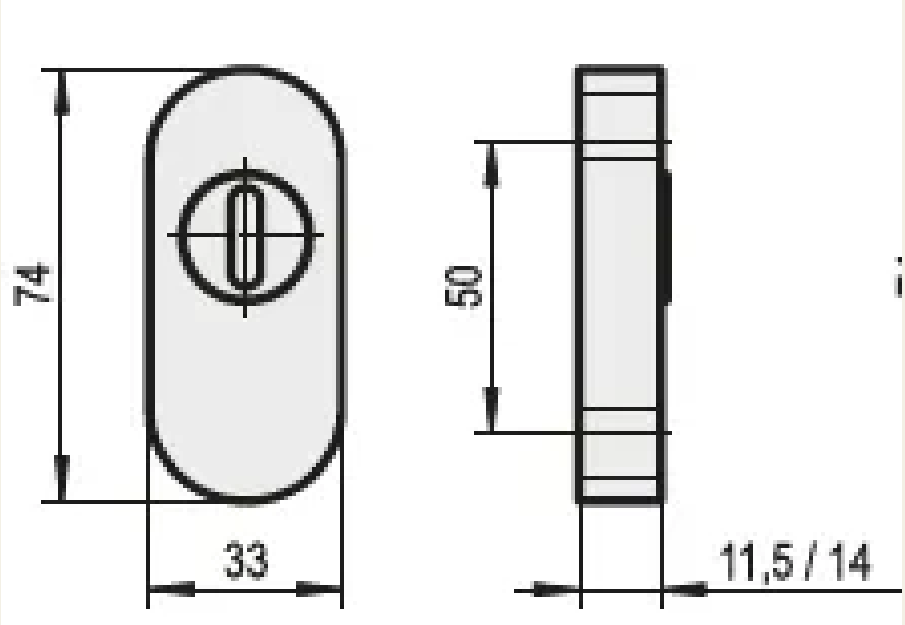
74
33
50
11,5 / 14