SECURITY
MADE IN GERMANY
SINCE 1883

Rosetas de proteção contra chuva para cilindros de perfil

Nº do artigo: TÜ650

As rosetas de proteção contra chuva são comuns para inserção em portas expostas às intempéries.

Descrição da função

As rosetas são feitas de plástico resistente às intempéries. Estão disponíveis nas versões PZ, cilindro redondo suíço e PZ torcido.

Dados técnicos

Material	Plástico
Superfície	Bruto
Cor	Cinza
Tipo de montagem	M4
Dimensões LxAxA	17 x 33 x 68

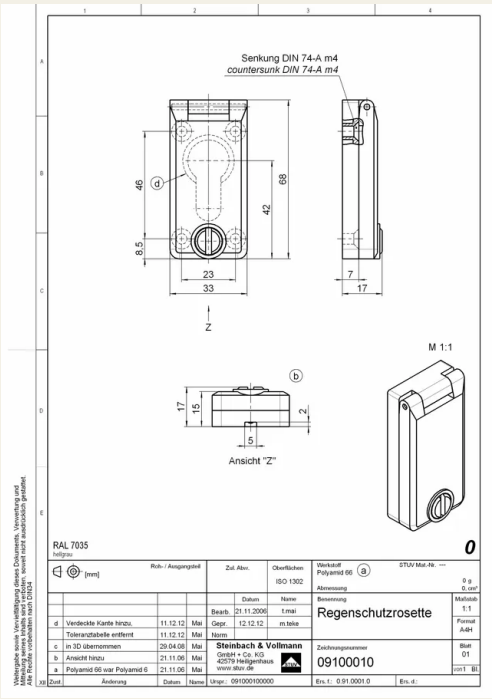
Senkung DIN 74-A m4
countersunk DIN 74-A m4
46
68
42
8,5
23
33
7
17
Z
M 1:1
17
15
2
5
Ansicht "Z"
RAL 7035
hellgrau
0
Roh- / Ausgangsteil
[mm]
Zul. Abw.
Oberflächen
ISO 1302
Werkstoff
Polyamid 66
STUV Mat.-Nr. ---
Abmessung
0 g
0 cm³
Datum
Name
Bearb. 21.11.2006 t.mai
Gepr. 12.12.12 m.teke
Norm
Benennung
Regenschutzrosette
Maßstab
1:1
Format
A4H
d Verdeckte Kante hinzu. 11.12.12 Mai
Toleranztabelle entfernt 11.12.12 Mai
c in 3D übernommen 29.04.08 Mai
b Ansicht hinzu 21.11.06 Mai
a Polyamid 66 war Polyamid 6 21.11.06 Mai
Steinbach & Vollmann
GmbH + Co. KG
42579 Heiligenhaus
www.stuv.de
Zeichnungsnummer
09100010
Blatt
01
von 1 Bl.
Zust. Änderung Datum Name
Urspr.: 091000100000
Ers. f.: 0.91.0001.0
Ers. d.:
Weitergabe sowie Vervielfältigung dieses Dokuments, Verwertung und Mitteilung seines Inhalts sind ohne ausdrückliche Erlaubnis nicht gestattet. Alle Rechte vorbehalten nach DIN34