SECURITY
MADE IN GERMANY
SINCE 1883

Manga de encaixe para calhas de rolamento perfiladas

Nº do artigo: TÜ950

Os manilhos de encaixe são utilizados em combinação com os trilhos de rolamento perfilados.

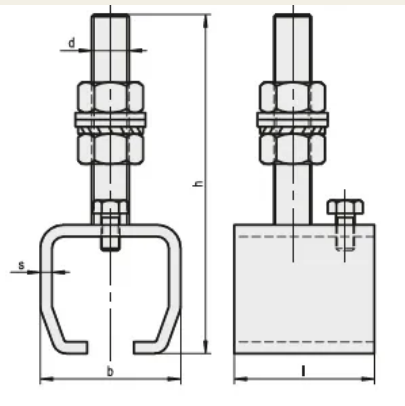

Características

- Aço bruto ou aço galvanizado
- Para ajuste em altura e lateral

Descrição da função
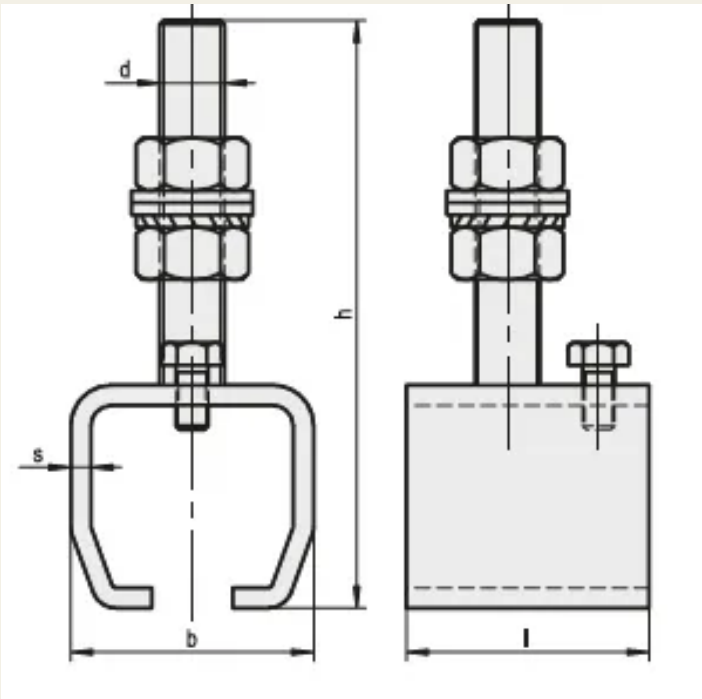
Os manicotes estão disponíveis em várias dimensões.