Ficha técnica

SECURITY
MADE IN GERMANY
SINCE 1883

Fecho com trancas, aço inoxidável

Nº do artigo: TRV 200

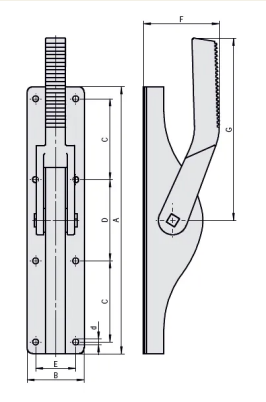

Características

- Aço inoxidável escovado
- Para barras quadradas de 16 mm
- Com placa de calço
- Curso aprox. 30 mm
- Com travamento duplo
- Alças de guia disponíveis

Locais de utilização

- Fabricante de câmaras frigoríficas
- Comércio de ferragens para refrigeração
- Construção metálica/portas
- Fabricante de portas refrigeradas
- Fabricante de portas isoladas

Dados técnicos

Material	Aço inoxidável
Superfície	Escovado
Fechadura multiponto	Sim
Tipo de porta	Portas giratórias

SECURITY
MADE IN GERMANY
SINCE 1883

Dados técnicos
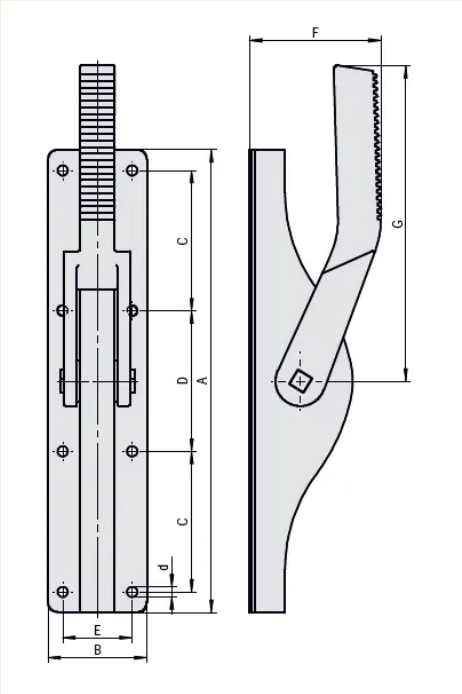
Acessórios	Laços
Curso [mm]	30
Batente da porta	Direita / Esquerda