SECURITY
MADE IN GERMANY
SINCE 1883

Fita de construção em aço inoxidável, 3 peças

Nº do artigo: TT 250

As fitas de construção são normalmente soldadas à estrutura da porta.

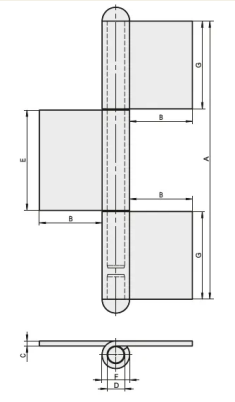

Descrição da função

Estas fitas são feitas de aço inoxidável, de três partes e estão disponíveis em várias dimensões.

Dados técnicos
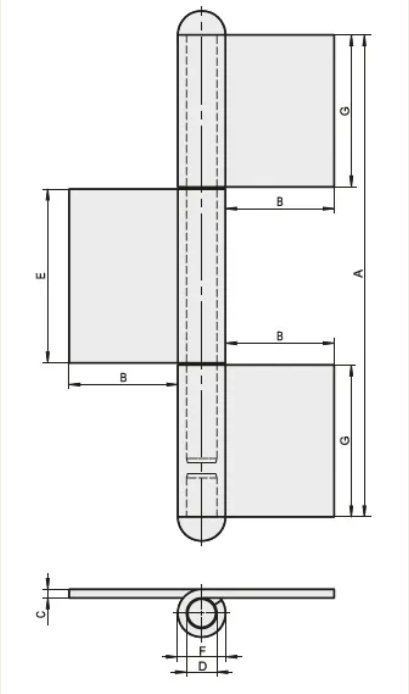
Material	Aço inoxidável
Superfície	Escovado
Cor	Prata