Ficha técnica

SECURITY
MADE IN GERMANY
SINCE 1883

Fita de construção em aço inoxidável, 2 peças

Nº do artigo: TT450

As dobradiças da porta são concebidas para aparafusar a porta.

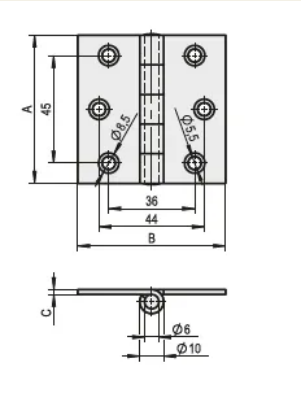

Características

- Superfície em aço inoxidável escovado mate

Descrição da função

Estas fitas são feitas de aço inoxidável, compostas por duas peças e disponíveis em várias dimensões.

Dados técnicos

Material	Aço inoxidável
Superfície	Escovado
Cor	Prata

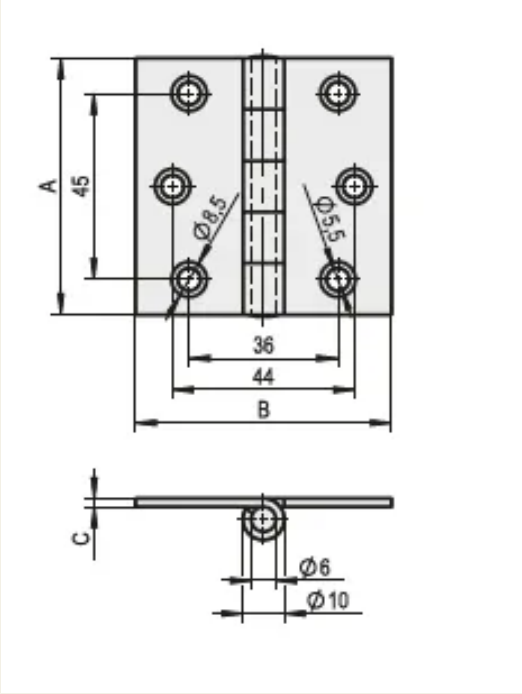
A
45
Ø8,5
Ø5,5
36
44
B
C
Ø6
Ø10