Ficha técnica

SECURITY
MADE IN GERMANY
SINCE 1883

Fita de mola espiral com ação unilateral

Nº do artigo: TT500

As dobradiças para portas são normalmente utilizadas em portas de folha inteira. São de fecho automático.

Características

- Ação unilateral
- Força da mola ajustável
- Também disponível com abertura para cima

Descrição da função

As dobradiças podem ser ajustadas em termos de força da mola. Estão disponíveis em várias dimensões.

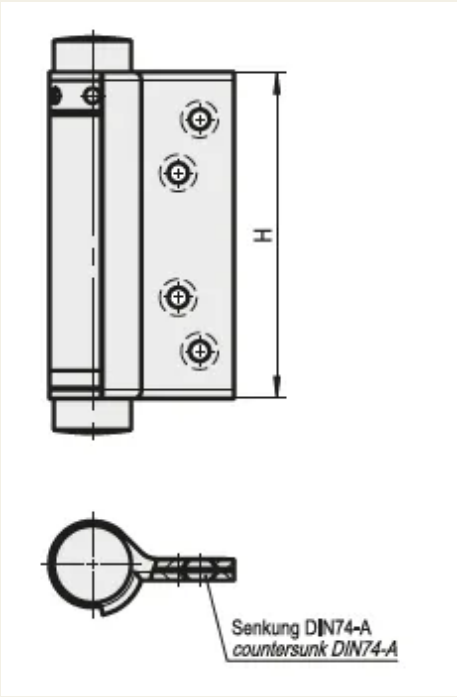
H
Senkung DIN74-A
countersunk DIN74-A