Ficha técnica

SECURITY
MADE IN GERMANY
SINCE 1883

Fecho de caixa aparafusado com fechadura

Nº do artigo: TV100

As fechaduras aparafusadas são concebidas para diversas aplicações. Devido às suas dimensões reduzidas, são frequentemente utilizadas em portas de móveis ou portões de jardim.

Características

- Aço galvanizado
- Chave removível quando a fechadura está aberta, opcionalmente não removível

Descrição da função

Estas fechaduras de trinco são aparafusadas na folha da porta. Fecham à esquerda, à direita ou para cima, conforme a escolha. Numa outra variante, é possível equipá-las com dois cilindros de perfil para diferentes circuitos de fecho.

Dados técnicos

Material	Aço
Superfície	Galvanizado
Cor	Prata
Material da fechadura	Zinco
Material da caixa da fechadura	Aço galvanizado
Dimensões LxAxA	66 x 60 x 15,5
Distância [mm]	30

Dados técnicos

exclusão de parafusos mm	20

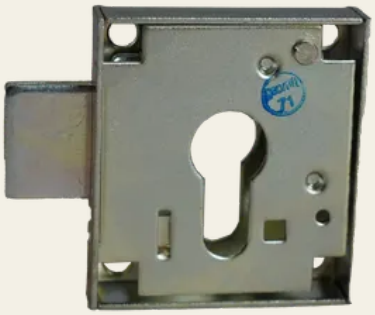

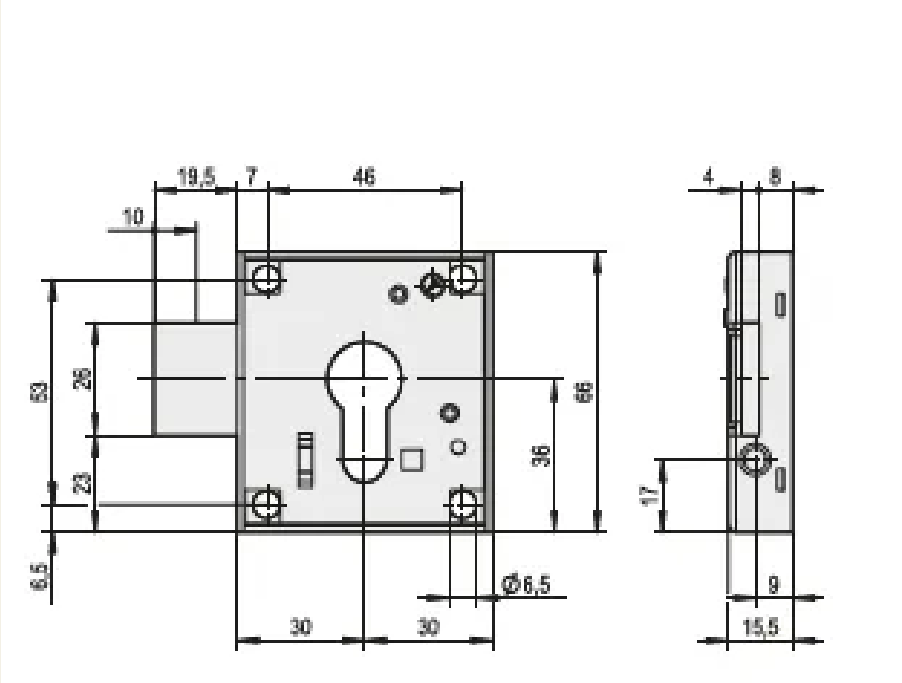
19,5
7
46
10
53
26
23
6,5
66
36
Ø6,5
30
30
4
8
17
9
15,5