SECURITY
MADE IN GERMANY
SINCE 1883

Fechadura com trinco

Nº do artigo: V01801420/30

As fechaduras aparafusadas são concebidas para diversas aplicações. Devido às suas dimensões reduzidas, são frequentemente utilizadas em portas de móveis ou portões de jardim.

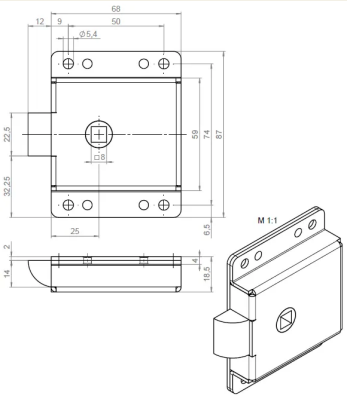

Características

- Fechadura em aço galvanizado
- Porca quadrada de 8 mm

Descrição da função

Estes Parafusos do trinco são aparafusados na Folha da porta. São acionados através de uma chave quadrada de 8 mm.

Dados técnicos

Material	Aço
Superfície	Galvanizado
Cor	Prata
Porca [mm]	8
Material da caixa da fechadura	Aço galvanizado
Dimensões LxAxA	87 x 68 x 19
Encosto [mm]	25

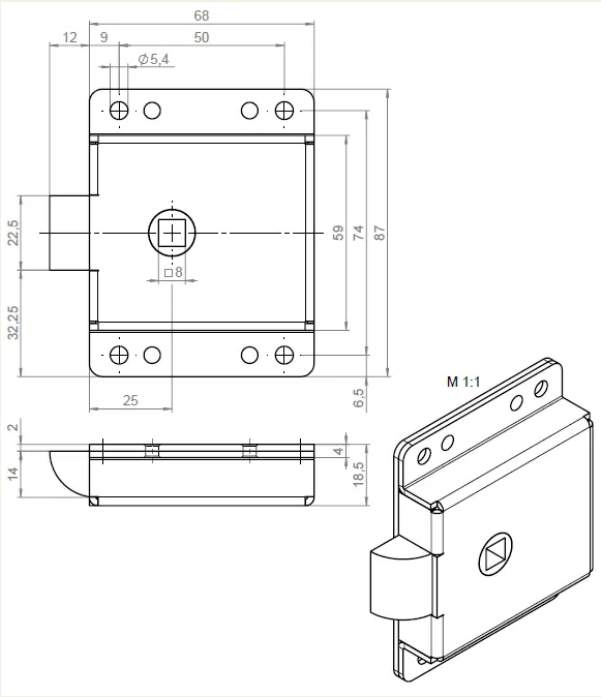
68
12
9
50
Ø5,4
22,5
32,25
□8
59
74
87
25
6,5
2
14
4
18,5
M 1:1