Ficha técnica

SECURITY
MADE IN GERMANY
SINCE 1883

Fechadura aparafusada com fechadura e varões

Nº do artigo: V01803513/4

As fechaduras aparafusadas são equipadas, em complemento à fechadura, com um trinco para cima e para baixo.

Características

- Aço galvanizado
- Chave não removível quando a fechadura está aberta

Descrição da função

Estas fechaduras de fecho são aparafusadas na folha da porta. Através do cilindro de perfil, o fecho e também o bloqueio superior e inferior são fechados.

Dados técnicos

Material	Aço
Superfície	Galvanizado
Cor	Prata
Material da fechadura	Zinco
Material da caixa da fechadura	Aço galvanizado
Dimensões LxAxA	80 x 80 x 19
Encosto [mm]	54
exclusão de parafusos mm	12

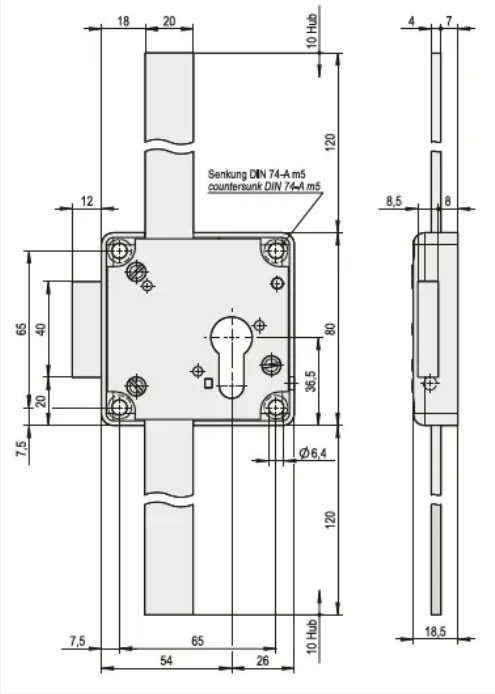
18
20
10 Hub
120
Senkung DIN 74-A m5
countersunk DIN 74-A m5
12
65
40
20
7,5
80
36,5
Ø6,4
120
10 Hub
7,5
65
54
26
4
7
8,5
8
18,5