Ficha técnica

SECURITY
MADE IN GERMANY
SINCE 1883

Língua em aço galvanizado com deslocação de 2 mm

Nº do artigo: V02005270

A língua serve para ajustar a altura de um parafuso giratório adequado à sua escolha, permitindo assim compensar diferenças entre a estrutura da caixa e a tampa de fecho. As línguas estão disponíveis em versões neutras, positivas e negativas, dependendo da situação de instalação.

Características

- Utilizável à direita/esquerda
- Design compacto
- Versátil (com diferentes parafusos giratórios)
- Disponível montado num parafuso giratório, mediante pedido

Dados técnicos

Material	Aço
Superfície	Galvanizado
Cor	Prata
Recurso	Com paragem
Comprimento da caixa [mm]	18
Deslocação [mm]	2
Língua [mm]	45

SECURITY
MADE IN GERMANY
SINCE 1883

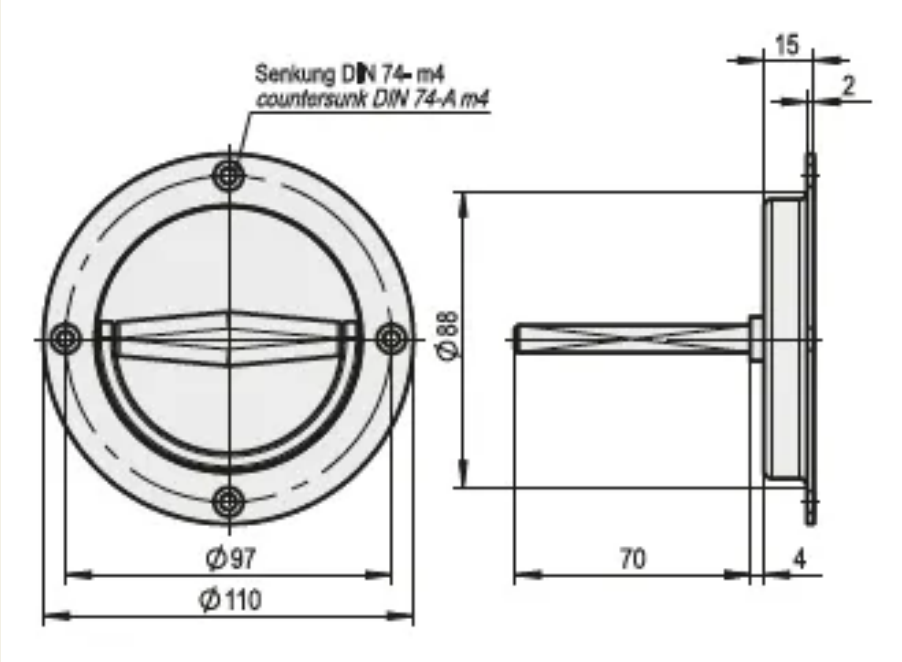
Senkung DIN 74- m4
countersunk DIN 74-A m4
15
2
Ø88
Ø97
Ø110
70
4