Ficha técnica

SECURITY
MADE IN GERMANY
SINCE 1883

Cilindro de fechadura, Broca dupla 5 mm e IP65

Nº do artigo: V02411020

O cilindro, em conjunto com o elemento de acionamento, forma a unidade central do parafuso giratório. Oferecemos-lhe diversos cilindros - desde acionamentos padrão, utilizados na maioria das aplicações, até acionamentos muito especiais, que cumprem os mais elevados requisitos de segurança.

Dados técnicos

Material	Aço inoxidável
Cor	Neutro
Acionamento	Broca dupla com espigão de 5 mm

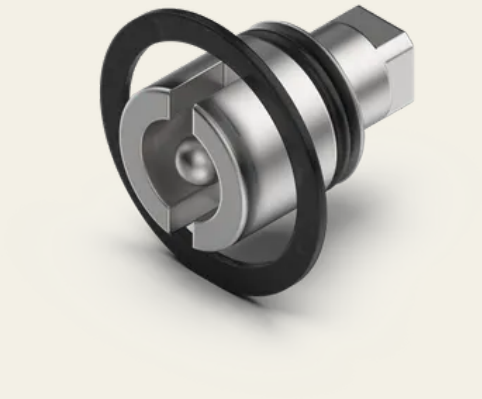
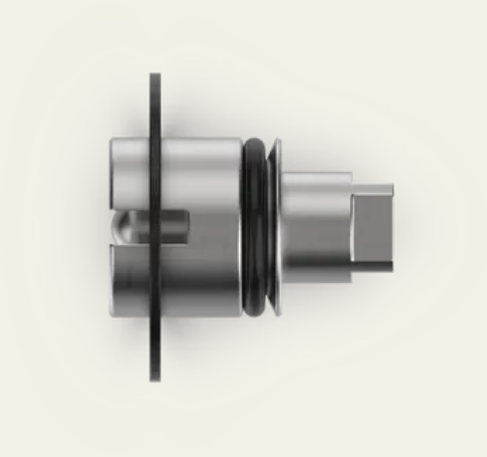
SECURITY
MADE IN GERMANY
SINCE 1883