Ficha técnica

SECURITY
MADE IN GERMANY
SINCE 1883

Dobradiça de poliamida com pino de latão

Nº do artigo: V15407001/2

Estas dobradiças são normalmente utilizadas em divisórias leves.

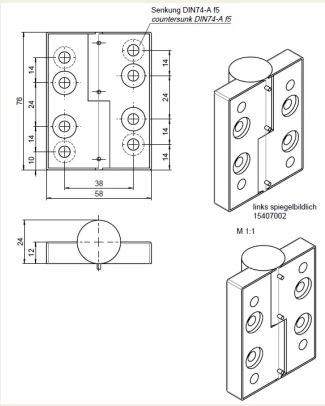

Características

- Pino da dobradiça em latão
- Corpo da fita e tampa de cobertura em poliamida preta
- Insertos das abas da fita em aço galvanizado
- Outras cores sob pedido

Descrição da função

Os fechos são compostos por duas partes e fabricados em poliamida preta, mantidos por um pino de latão.

Dados técnicos

Material	Poliamida
Cor	Preto

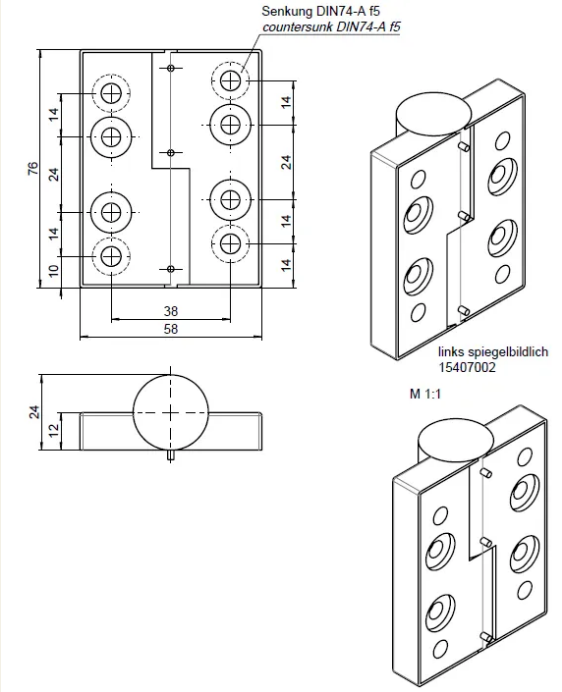
Senkung DIN74-A f5
countersunk DIN74-A f5
76
14
24
14
10
14
24
14
14
38
58
24
12
links spiegelbildlich
15407002
M 1:1